siteco

Referencia: 51DS107F44A | **GTIN (EAN):** 4058352509999

Descripción del producto:

Lunis 41, ECO, Downlight, emisión de luz: directo haz, LED flujo luminoso nominal: 2.300lm, color de luz: 840, balasto: bal. elect., conexión de alimentación: 230V, CA, 50/60Hz, carcasa, redondo, de aluminio, lacado, blanco (RAL 9016), diámetro: 216mm, profundidad de montaje empotrado: 58mm, tipo de protección (total): IP20, tipo de protección (lado de cámara): IP40, clase de protección (total): SK II (a prueba de choques eléctricos), marca de verificación: CE, temperatura ambiente admisible para interior: -20..+40°C, unidad de embalaje: 1 unidad

IP 20

Lámparas:	LED
Peso (kg):	0,3
GTIN (EAN):	4058352509999

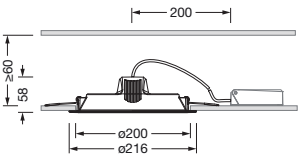

Es obligatorio que se sigan las instrucciones de montaje al planificar e instalar la instalación eléctrica (se encuentran en www.siteco.com)
Tolerancias relativas a datos térmicos, eléctricos y fotométricos según IEC 62722
Emitido 16.02.2024 - Modificaciones y errores sometidos a cambio - Asegurar que siempre se use la última versión -

Siteco GmbH • Georg-Simon-Ohm-Str. 50 • 83301 Traunreut, Alemania • Tel +49(8669)33-0 • Fax +49(8669)33-397 • Email info@siteco.de • Internet www.siteco.com

siteco

Referencia: 51DS107F44A | **GTIN (EAN):** 4058352509999

Descripción técnica detallada:

Datos característicos
- Tipo de producto: Downlight
- Nombre del producto: Lunis 41 ECO
- Referencia: 51DS107F44A

Luminotecnia | lámparas | balasto

Componente 1

Luminotecnia:
- Emisión de luz: haz directo

Lámparas:
- Lámpara: con LED
- Flujo luminoso nominal: 2300lm
- Eficacia lumínica: 105lm/W
- Temperatura de color: 4000K
- Índice de reproducción cromática: CRI > 80
- Color de luz: 840
- Potencia nominal: 22W

Dispositivo operativo:
- Balasto: bal. elect.
- Control: ON/OFF

Certificados, Normas
- Índice de protección: IP20
- Tipo de protección (lado de cámara): IP40
- Clase de aislamiento: SK II (a prueba de choques eléctricos)
- Rango de temperatura (operación): -20..+40°C
- Certificación, designación: CE

Material, color
- carcasa: aluminio, lacado, blanco (RAL 9016), redondo
- Especificación de color: blanco (RAL 9016)

Montaje
- Tipo y lugar de montaje: empotrado, en el techo
- Ø del corte del techo: 200mm
- Disposición: disposición individual

Conexión eléctrica
- Tensión nominal: 230V, 50/60Hz, CA

Dimensiones, peso
- Diámetro: 216mm
- Profundidad de montaje empotrado: 58mm
- Peso: 0,3kg

Vida útil
- Vida útil nominal: 30000h (L70/B50) a temp. amb. = 25°C

Es obligatorio que se sigan las instrucciones de montaje al planificar e instalar la instalación eléctrica (se encuentran en www.siteco.com)
Tolerancias relativas a datos térmicos, eléctricos y fotométricos según IEC 62722
Emitido 16.02.2024 - Modificaciones y errores sometidos a cambio - Asegurar que siempre se use la última versión -

Siteco GmbH • Georg-Simon-Ohm-Str. 50 • 83301 Traunreut, Alemania • Tel +49(8669)33-0 • Fax +49(8669)33-397 • Email info@siteco.de • Internet www.siteco.com

Referencia: 51DS107F44A | **GTIN (EAN):** 4058352509999

Dimensiones:

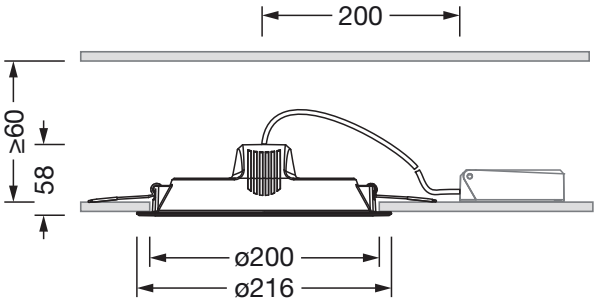

Es obligatorio que se sigan las instrucciones de montaje al planificar e instalar la instalación eléctrica (se encuentran en www.siteco.com)
Tolerancias relativas a datos térmicos, eléctricos y fotométricos según IEC 62722
Emitido 16.02.2024 - Modificaciones y errores sometidos a cambio - Asegurar que siempre se use la última versión -

Siteco GmbH • Georg-Simon-Ohm-Str. 50 • 83301 Traunreut, Alemania • Tel +49(8669)33-0 • Fax +49(8669)33-397 • Email info@siteco.de • Internet www.siteco.com