siteco

**Referencia:** 5XA8571A2121 | **GTIN (EAN):** 4058352718391

## Descripción del producto:

Floodlight FL 41 mini, proyector, control de luz directo con lente, de PMMA, cubierta luminotécnica directa: vidrio protector, transparente, distribución de luz: PL32, emisión de luz: directo haz, tipo de montaje: montaje superficial, LED, alto Power LED, flujo luminoso nominal: 13.000lm, eficacia lumínica: 130lm/W, color de luz: 740, temperatura de color: 4000K, balasto: ON/OFF Multilumen, con cable, 3x 1,5mm², conexión de alimentación: 220..240V, CA, 50/60Hz, cable de conexión premontado, longitud de cable: 2m, potencia nominal: 100W, carcasa de luminarias, de aluminio de extrusión, recubrimiento pulverizado, aluminio blanco (RAL 9006), longitud: 265mm, ancho: 245mm, altura: 54mm, tipo de protección (total): IP65, clase de protección (total): SK I (protección por puesta a tierra), marca de verificación: CE, ENEC, resistencia contra impacto: IK08, temperatura ambiente de funcionamiento admisible: -40..+40°C, temperatura de almacenamiento admisible: -40..+60°C, unidad de embalaje: 1 unidad

IP 65 IK 08

| | |
|---|---|
| Lámparas: | LED |
| Peso (kg): | 2,1 |
| GTIN (EAN): | 4058352718391 |

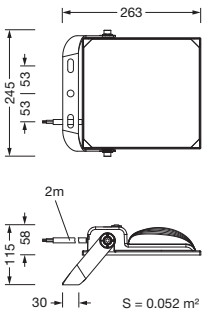


Es obligatorio que se sigan las instrucciones de montaje al planificar e instalar la instalación eléctrica (se encuentran en www.siteco.com)
Tolerancias relativas a datos térmicos, eléctricos y fotométricos según IEC 62722
Emitido 09.04.2025 - Modificaciones y errores sometidos a cambio - Asegurar que siempre se use la última versión -

Siteco GmbH • Georg-Simon-Ohm-Str. 50 • 83301 Traunreut, Alemania • Tel +49(8669)33-0 • Fax +49(8669)33-397 • Email info@siteco.de • Internet www.siteco.com

siteco

**Referencia:** 5XA8571A2121 | **GTIN (EAN):** 4058352718391

## Descripción técnica detallada:

**Datos característicos**
- Tipo de producto: proyector
- Nombre del producto: Floodlight FL 41 mini
- Referencia: 5XA8571A2121

**Luminotecnia | lámparas | balasto**

**Componente 1**

**Luminotecnia:**
- Control de iluminación: lente de PMMA
- Cubierta: vidrio protector, transparente
- Distribución de luz: PL32
- Emisión de luz: haz directo

**Lámparas:**
- Lámpara: con alto Power LED, LED
- Flujo luminoso nominal: 13000lm
- Eficacia lumínica: 130lm/W
- Temperatura de color: 4000K
- Índice de reproducción cromática: CRI > 70
- Color de luz: 740
- SDCM (Standard Deviation of Colour Matching): MacAdam ≤ 7 SDCM (inicial)
- Potencia nominal: 100W
- Adicional: flujo luminoso regulable en la luminaria en cuatro etapas (3900/6500/9100/13000lm), carga conectada según ajuste de flujo luminoso (30/50/70/100W)

**Dispositivo operativo:**
- Control: ON/OFF Multilumen

**Certificados, Normas**
- Índice de protección: IP65
- Clase de aislamiento: SK I (protección por puesta a tierra)
- Resistencia contra impacto: IK08
- Rango de temperatura (operación): -40..+40°C
- Certificación, designación: CE, ENEC

**Material, color**
- carcasa de luminarias: aluminio de extrusión, recubrimiento pulverizado, aluminio blanco (RAL 9006)
- Especificación de color: aluminio blanco (RAL 9006)
- Cubierta: vidrio protector

**Montaje**
- Tipo y lugar de montaje: montaje superficial
- Disposición: disposición individual
- Adicional: con garra portante

**Conexión eléctrica**
- Conexión: cable, 3x 1,5mm²
- Tensión nominal: 220..240V, 50/60Hz, CA
- Cable de conexión: premontado, L= 2m

**Dimensiones, peso**
- Longitud: 265mm
- Ancho: 245mm
- Altura: 54mm
- Peso: 2,1kg

**Vida útil**
- Vida útil nominal: 50000h (L80/B50) a temp. amb. = 25°C

Es obligatorio que se sigan las instrucciones de montaje al planificar e instalar la instalación eléctrica (se encuentran en www.siteco.com)
Tolerancias relativas a datos térmicos, eléctricos y fotométricos según IEC 62722
Emitido 09.04.2025 - Modificaciones y errores sometidos a cambio - Asegurar que siempre se use la última versión -

Siteco GmbH • Georg-Simon-Ohm-Str. 50 • 83301 Traunreut, Alemania • Tel +49(8669)33-0 • Fax +49(8669)33-397 • Email info@siteco.de • Internet www.siteco.com

**Referencia:** 5XA8571A2121 | **GTIN (EAN):** 4058352718391

## Dimensiones:

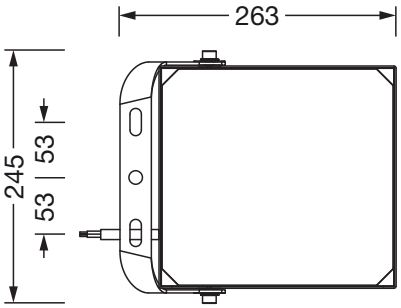


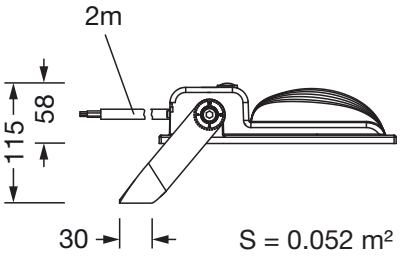


Es obligatorio que se sigan las instrucciones de montaje al planificar e instalar la instalación eléctrica (se encuentran en www.siteco.com)
Tolerancias relativas a datos térmicos, eléctricos y fotométricos según IEC 62722
Emitido 09.04.2025 - Modificaciones y errores sometidos a cambio - Asegurar que siempre se use la última versión -

Siteco GmbH • Georg-Simon-Ohm-Str. 50 • 83301 Traunreut, Alemania • Tel +49(8669)33-0 • Fax +49(8669)33-397 • Email info@siteco.de • Internet www.siteco.com