siteco

Referencia: 52TD16VN48XG | **GTIN (EAN):** 4058352979501

Descripción del producto:

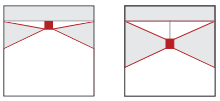

Licross® 21 Performance MO, aplique de luminarias, de chapa de acero, galvanizado, cinta lacada, blanco, longitud: 1.500mm, ancho: 120mm, altura: 123mm, LED flujo luminoso nominal: 8.000lm, color de luz: 840, balasto: DALI 2, CLO, con conector, 5 polos, con selección de fase, conexión de alimentación: 220..240V, CA, 50/60Hz, inicio de la vida útil: 45W, final de la vida útil: 53W, cableado interno libre de halógenos, control de luz directo con lente, de plástico, cubierta luminotécnica directa: cubierta, de PMMA, emisión de luz: directo/indirecto haz, característica de iluminación directa: simétrico, tipo de protección (total): IP54, clase de protección (total): SK I (protección por puesta a tierra), marca de verificación: CE, ENEC, VDE, UKCA, marca de protección: D en caso de aplicación en un entorno con exposición a polvo no conductor con accesorios apropiados, resistencia contra impacto: IK06, temperatura ambiente admisible para interior: -25..+45°C, cumple las especificaciones IFS (International Featured Standards) en materia de seguridad y calidad en la industria alimentaria, reducción de la temperatura ambiente máxima permitida en 5°C en caso de montaje superficial en techo, conformidad LABS probada según VDMA 24364:2018-05, unidad de embalaje: 1 unidad

IP 54 IK 06

Lámparas:	LED
Peso (kg):	3,1
GTIN (EAN):	4058352979501

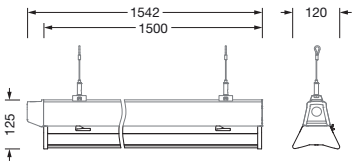

Es obligatorio que se sigan las instrucciones de montaje al planificar e instalar la instalación eléctrica (se encuentran en www.siteco.com)
Tolerancias relativas a datos térmicos, eléctricos y fotométricos según IEC 62722
Emitido 11.04.2025 - Modificaciones y errores sometidos a cambio - Asegurar que siempre se use la última versión -

Siteco GmbH • Georg-Simon-Ohm-Str. 50 • 83301 Traunreut, Alemania • Tel +49(8669)33-0 • Fax +49(8669)33-397 • Email info@siteco.de • Internet www.siteco.com

siteco

Referencia: 52TD16VN48XG | **GTIN (EAN):** 4058352979501

Descripción técnica detallada:

Datos característicos
- Tipo de producto: aplique de luminarias
- Nombre del producto: Licross® 21 Performance MO
- Referencia: 52TD16VN48XG

Luminotecnia | lámparas | balasto

Componente 1

Luminotecnia:
- Control de iluminación: lente de plástico
- Cubierta: cubierta
- Ángulo de haz: haz ancho
- Simetría: simétrico
- Emisión de luz: haz directo/indirecto, 80:20
- UGR de dirección visual longitudinal hacia la luminaria: ≤ 16
- UGR de dirección visual transversal hacia la luminaria: ≤ 22

Lámparas:
- Lámpara: con LED
- Flujo luminoso nominal: 8000lm
- Eficacia lumínica: 179lm/W
- Temperatura de color: 4000K
- Índice de reproducción cromática: CRI > 80
- Color de luz: 840
- SDCM (Standard Deviation of Colour Matching): MacAdam ≤ 3 SDCM (inicial)
- Potencia nominal inicio vida útil: 45
- Potencia nominal fin vida útil: 53
- Adicional: cableado interno libre de halógenos

Dispositivo operativo:
- Control: DALI 2, CLO

Certificados, Normas
- Índice de protección: IP54
- Clase de aislamiento: SK I (protección por puesta a tierra)
- Resistencia contra impacto: IK06
- Marca de protección: D en caso de aplicación en un entorno con exposición a polvo no conductor con accesorios apropiados
- Rango de temperatura (operación): -25..+45°C
- Adicional: cumple las especificaciones IFS (International Featured Standards) en materia de seguridad y calidad en la industria alimentaria, reducción de la temperatura ambiente máxima permitida en 5°C en caso de montaje superficial en techo, conformidad LABS probada según VDMA 24364:2018-05
- Certificación, designación: CE, ENEC, VDE, UKCA

Material, color
- Licross®, aplique LED: chapa de acero, galvanizado, cinta lacada, blanco
- Especificación de color: blanco
- Cubierta: cubierta de PMMA

Montaje
- Tipo y lugar de montaje: montaje insertado, en el carril de soporte Licross®
- Disposición: disposición lineal/individual
- Adicional: indicado solo para su uso en interiores

Conexión eléctrica
- Conexión: conector, 5 polos, con selección de fase
- Tensión nominal: 220..240V, 50/60Hz, CA

Dimensiones, peso
- Longitud: 1500mm
- Ancho: 120mm
- Altura: 123mm
- Peso: 3,1kg

Vida útil
- Vida útil nominal: 70000h (L100/B50) a temp. amb. = 35°C

Siteco GmbH • Georg-Simon-Ohm-Str. 50 • 83301 Traunreut, Alemania • Tel +49(8669)33-0 • Fax +49(8669)33-397 • Email info@siteco.de • Internet www.siteco.com

Referencia: 52TD16VN48XG | **GTIN (EAN):** 4058352979501

Dimensiones:

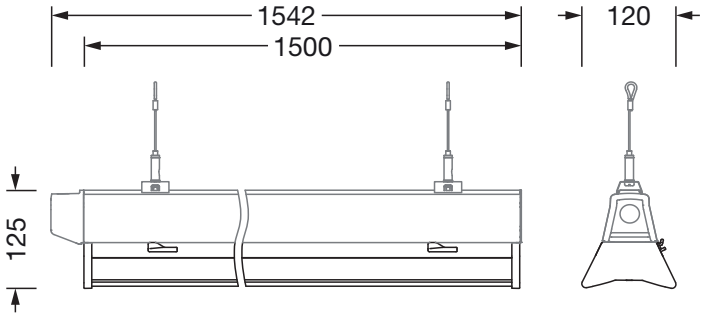

Es obligatorio que se sigan las instrucciones de montaje al planificar e instalar la instalación eléctrica (se encuentran en www.siteco.com)
Tolerancias relativas a datos térmicos, eléctricos y fotométricos según IEC 62722
Emitido 11.04.2025 - Modificaciones y errores sometidos a cambio - Asegurar que siempre se use la última versión -

Siteco GmbH • Georg-Simon-Ohm-Str. 50 • 83301 Traunreut, Alemania • Tel +49(8669)33-0 • Fax +49(8669)33-397 • Email info@siteco.de • Internet www.siteco.com