siteco

Referencia: 51DB18TF91C | **GTIN (EAN):** 4069025012975

Descripción del producto:

Lunis 21, XL, Downlight, control de luz con lente, de PMMA, antideslumbrante con reflector, de aluminio, emisión de luz: directo haz, LED flujo luminoso nominal: 4.110lm, color de luz: 8tw, con borne, 5 polos, conexión de alimentación: 220..240V, CA/CC, 0/50..60Hz, carcasa, redondo, de aluminio de extrusión, blanco tráfico (RAL 9016), diámetro: 230mm, área de fijación: 1..40mm, tipo de protección (total): IP20, tipo de protección (lado de cámara): IP54, clase de protección (total): SK II (a prueba de choques eléctricos), marca de verificación: CE, resistencia contra impacto: IK03, unidad de embalaje: 1 unidad

IP 20 IK 03

Lámparas:	LED
Peso (kg):	1,2
GTIN (EAN):	4069025012975

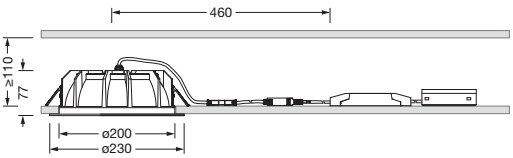

Es obligatorio que se sigan las instrucciones de montaje al planificar e instalar la instalación eléctrica (se encuentran en www.siteco.com)
Tolerancias relativas a datos térmicos, eléctricos y fotométricos según IEC 62722
Emitido 09.04.2025 - Modificaciones y errores sometidos a cambio - Asegurar que siempre se use la última versión -

Siteco GmbH • Georg-Simon-Ohm-Str. 50 • 83301 Traunreut, Alemania • Tel +49(8669)33-0 • Fax +49(8669)33-397 • Email info@siteco.de • Internet www.siteco.com

siteco

Referencia: 51DB18TF91C | **GTIN (EAN):** 4069025012975

Descripción técnica detallada:

Datos característicos
- Tipo de producto: Downlight
- Nombre del producto: Lunis 21 XL
- Referencia: 51DB18TF91C

Luminotecnia | lámparas | balasto

Componente 1

Luminotecnia:
- Control de iluminación: lente de PMMA
- Antideslumbramiento: reflector de aluminio, blanco
- Ángulo de haz: haz ancho
- Emisión de luz: haz directo
- UGR de dirección visual longitudinal hacia la luminaria: ≤ 19
- UGR de dirección visual transversal hacia la luminaria: ≤ 19

Lámparas:
- Lámpara: con LED
- Flujo luminoso nominal: 4110lm
- Eficacia lumínica: 162lm/W
- Temperatura de color: 3000..6500K
- Índice de reproducción cromática: CRI > 80
- Color de luz: 8tw
- SDCM (Standard Deviation of Colour Matching): MacAdam ≤ 3 SDCM (inicial)
- Potencia nominal: 25,4W
- Adicional: UGR ≤ 19 para flujos luminosos hasta el ajuste de fábrica, designación de flujo luminoso en configuración de fábrica y 4000K

Dispositivo operativo:
- Control: DALI-2 DT8

Certificados, Normas
- Índice de protección: IP20
- Tipo de protección (lado de cámara): IP54
- Clase de aislamiento: SK II (a prueba de choques eléctricos)
- Resistencia contra impacto: IK03
- Certificación, designación: CE

Material, color
- carcasa: aluminio de extrusión, blanco tráfico (RAL 9016), redondo
- Especificación de color: blanco tráfico (RAL 9016)

Montaje
- Tipo y lugar de montaje: empotrado, en el techo
- Ø del corte del techo: 200mm
- Área de fijación: 1..40mm
- Disposición: disposición individual

Conexión eléctrica
- Conexión: borne, 5 polos
- Tensión nominal: 220..240V, 0/50..60Hz, CA/CC

Dimensiones, peso
- Diámetro: 230mm
- Peso: 1,2kg

Vida útil
- Vida útil nominal: 50000h (L80/B20) a temp. amb. = 25°C

Es obligatorio que se sigan las instrucciones de montaje al planificar e instalar la instalación eléctrica (se encuentran en www.siteco.com)
Tolerancias relativas a datos térmicos, eléctricos y fotométricos según IEC 62722
Emitido 09.04.2025 - Modificaciones y errores sometidos a cambio - Asegurar que siempre se use la última versión -

Siteco GmbH • Georg-Simon-Ohm-Str. 50 • 83301 Traunreut, Alemania • Tel +49(8669)33-0 • Fax +49(8669)33-397 • Email info@siteco.de • Internet www.siteco.com

Referencia: 51DB18TF91C | **GTIN (EAN):** 4069025012975

Dimensiones:

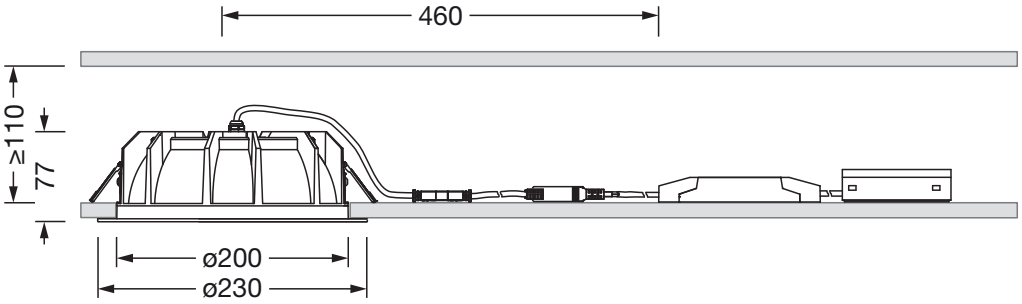

Es obligatorio que se sigan las instrucciones de montaje al planificar e instalar la instalación eléctrica (se encuentran en www.siteco.com)
Tolerancias relativas a datos térmicos, eléctricos y fotométricos según IEC 62722
Emitido 09.04.2025 - Modificaciones y errores sometidos a cambio - Asegurar que siempre se use la última versión -

Siteco GmbH • Georg-Simon-Ohm-Str. 50 • 83301 Traunreut, Alemania • Tel +49(8669)33-0 • Fax +49(8669)33-397 • Email info@siteco.de • Internet www.siteco.com