siteco

Referencia: 5XE5D37N08CB | **GTIN (EAN):** 4058352897065

Descripción del producto:

Streetlight SL 21 micro, luminaria de mástil, control de luz directo con lente, de PMMA, cubierta luminotécnica directa: cubierta, de vidrio de seguridad, transparente, distribución de luz: ST1.0a, emisión de luz: directo haz, característica de iluminación directa: asimétrico, tipo de montaje: superior, LED, 3G 1,5mm², alto Power LED, flujo luminoso nominal: 2.290lm, eficacia lumínica: 145lm/W, color de luz: 730, temperatura de color: 3000K, balasto: NEMA (7 pines), control: protección de sobrecalentamiento, preajuste: característica de regulación lineal, control de flujo lumínico constante, control de flujo lumínico en el tiempo, parametrización flexible del flujo lumínico, conexión de alimentación: 230..240V, CA, 50/60Hz, cable de conexión premontado, longitud de cable: 6,5m, versión de cable: H07RN-F, inicio de la vida útil: 16W, final de la vida útil: 16W, reducción: 8W, carcasa de luminarias, de aluminio de extrusión (EN AC-44300), recubrimiento pulverizado, Siteco® gris metalizado (DB 702S), categoría de corrosividad C5 mid según DIN EN ISO 12944, sistema de sellado de varios niveles, junta sustituible sin rotura, inclinación ajustable: 0°, 5°, 10°, 15°, longitud: 528mm, ancho: 235mm, altura: 110mm, espiga: 76/60mm (superior), altura de punto de luz: 4..8m, tipo de protección (total): IP66, clase de protección (total): SK I (protección por puesta a tierra), marca de verificación: CE, ENEC, ENEC+, VDE, resistencia contra impacto: IK10, temperatura ambiente de funcionamiento admisible para aplicaciones de exterior: -40..+50°C, iluminación normalizada de plazas y calles, unidad de embalaje: 1 unidad

IP 66 IK 10

Lámparas:	LED
Peso (kg):	5,9
GTIN (EAN):	4058352897065

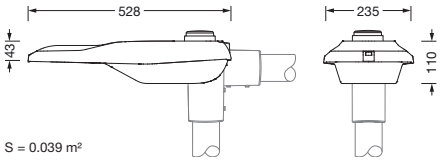

Es obligatorio que se sigan las instrucciones de montaje al planificar e instalar la instalación eléctrica (se encuentran en www.siteco.com)
Tolerancias relativas a datos térmicos, eléctricos y fotométricos según IEC 62722
Emitido 09.04.2025 - Modificaciones y errores sometidos a cambio - Asegurar que siempre se use la última versión -

Siteco GmbH • Georg-Simon-Ohm-Str. 50 • 83301 Traunreut, Alemania • Tel +49(8669)33-0 • Fax +49(8669)33-397 • Email info@siteco.de • Internet www.siteco.com

siteco

Referencia: 5XE5D37N08CB | **GTIN (EAN):** 4058352897065

Descripción técnica detallada:

Datos característicos
- Tipo de producto: luminaria de mástil
- Nombre del producto: Streetlight SL 21 micro
- Referencia: 5XE5D37N08CB

Luminotecnia | lámparas | balasto

Componente 1

Luminotecnia:
- Control de iluminación: lente de PMMA
- Cubierta: cubierta, transparente
- Distribución de luz: ST1.0a
- Ángulo de haz: haz ancho
- Simetría: haz asimétrico
- Emisión de luz: haz directo

Lámparas:
- Lámpara: con alto Power LED, LED
- Flujo luminoso nominal: 2290lm
- Eficacia lumínica: 145lm/W
- Temperatura de color: 3000K
- Índice de reproducción cromática: CRI > 70
- Color de luz: 730
- Potencia nominal inicio vida útil: 16
- Potencia nominal fin vida útil: 16
- Potencia nominal con 50% de flujo luminoso: 8

Dispositivo operativo:
- Control: NEMA (7 pines)
- Equipamiento: protección de sobrecalentamiento, control de flujo lumínico constante, control de flujo lumínico en el tiempo, parametrización flexible del flujo lumínico, preajuste: característica de regulación lineal

Certificados, Normas
- Índice de protección: IP66
- Clase de aislamiento: SK I (protección por puesta a tierra)
- Resistencia contra impacto: IK10
- Rango de temperatura (operación): -40..+50°C
- Adicional: iluminación normalizada de plazas y calles
- Protección anticorrosión: categoría de corrosividad C5 mid según DIN EN ISO 12944
- Certificación, designación: CE, ENEC, ENEC+, VDE

Material, color
- carcasa de luminarias: aluminio de extrusión (EN AC-44300), recubrimiento pulverizado, Siteco® gris metalizado (DB 702S), inclinación ajustable: 0°, 5°, 10°, 15°, junta sustituible sin rotura, sistema de sellado de varios niveles
- Especificación de color: Siteco® gris metalizado (DB 702S)
- Cubierta: cubierta de vidrio de seguridad

Montaje
- Tipo y lugar de montaje: superior, sobre el mástil
- Adicional: con brida de mástil premontada

Conexión eléctrica
- Tensión nominal: 230..240V, 50/60Hz, CA
- Resistencia a sobretensión: resistencia a picos de tensión: 10kV (modo común); 6kV (modo diferencial)
- Cable de conexión: premontado, L= 6,5m

Dimensiones, peso
- Longitud: 528mm
- Ancho: 235mm
- Altura: 110mm
- Peso: 5,9kg
- Cabeza de mástil: espiga: 76/60mm (superior)

Emisión de luz
- Emisión de luz: 0% con una inclinación de 0°

Vida útil
- Vida útil nominal: 100000h (L97/B10) a temp. amb. = 25°C

Es obligatorio que se sigan las instrucciones de montaje al planificar e instalar la instalación eléctrica (se encuentran en www.siteco.com)
Tolerancias relativas a datos térmicos, eléctricos y fotométricos según IEC 62722
Emitido 09.04.2025 - Modificaciones y errores sometidos a cambio - Asegurar que siempre se use la última versión -

Siteco GmbH • Georg-Simon-Ohm-Str. 50 • 83301 Traunreut, Alemania • Tel +49(8669)33-0 • Fax +49(8669)33-397 • Email info@siteco.de • Internet www.siteco.com

Referencia: 5XE5D37N08CB | **GTIN (EAN):** 4058352897065

Dimensiones:

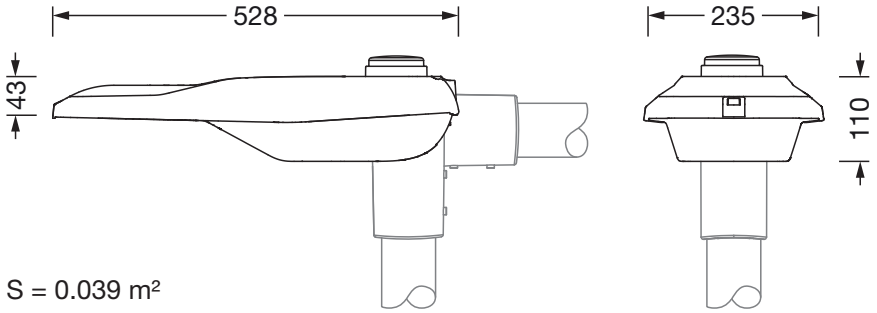

S = 0.039 m²

Es obligatorio que se sigan las instrucciones de montaje al planificar e instalar la instalación eléctrica (se encuentran en www.siteco.com)
Tolerancias relativas a datos térmicos, eléctricos y fotométricos según IEC 62722
Emitido 09.04.2025 - Modificaciones y errores sometidos a cambio - Asegurar que siempre se use la última versión -

Siteco GmbH • Georg-Simon-Ohm-Str. 50 • 83301 Traunreut, Alemania • Tel +49(8669)33-0 • Fax +49(8669)33-397 • Email info@siteco.de • Internet www.siteco.com