siteco

Referencia: 51MP26WM2441EA | **GTIN (EAN):** 4069025078124

Descripción del producto:

Apollon® 31 Surface, luminaria de oficina, cubierta luminotécnica directa: cubierta microprismática, de PMMA, emisión de luz: directo haz, característica de iluminación directa: simétrico, tipo de montaje: montaje superficial, LED, flujo luminoso nominal: 4.600lm, eficacia lumínica: 139lm/W, color de luz: 840, temperatura de color: 4000K, balasto: ON/OFF Multilumen, con borne, 3 polos, conexión de alimentación: 220..240V, CA, 50/60Hz, potencia nominal: 33W, carcasa, de chapa de acero, lacado, aluminio blanco (RAL 9006), longitud: 1.545mm, ancho: 200mm, altura: 44mm, tipo de protección (total): IP20, tipo de protección (lado de cámara): IP40, tipo de protección (cámara de luminaria, lado de cámara): IP40, clase de protección (total): SK I (protección por puesta a tierra), marca de verificación: CE, ENEC, UKCA, resistencia contra impacto: IK02, temperatura ambiente de funcionamiento admisible: -20..+40°C, unidad de embalaje: 1 unidad

IP 20

Lámparas:	LED
Peso (kg):	4,1
GTIN (EAN):	4069025078124

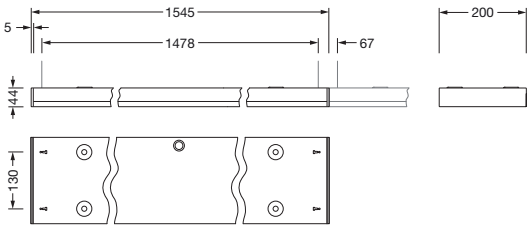

Es obligatorio que se sigan las instrucciones de montaje al planificar e instalar la instalación eléctrica (se encuentran en www.siteco.com)
Tolerancias relativas a datos térmicos, eléctricos y fotométricos según IEC 62722
Emitido 12.09.2025 - Modificaciones y errores sometidos a cambio - Asegurar que siempre se use la última versión -

Siteco GmbH • Georg-Simon-Ohm-Str. 50 • 83301 Traunreut, Alemania • Tel +49(8669)33-0 • Fax +49(8669)33-397 • Email info@siteco.de • Internet www.siteco.com

siteco

Referencia: 51MP26WM2441EA | **GTIN (EAN):** 4069025078124

Descripción técnica detallada:

Datos característicos
- Tipo de producto: luminaria de oficina
- Nombre del producto: Apollon® 31 Surface
- Referencia: 51MP26WM2441EA

Luminotecnia | lámparas | balasto

Componente 1

Luminotecnia:
- Cubierta: cubierta microprismática
- Ángulo de haz: haz ancho, 90°
- Simetría: simétrico
- Emisión de luz: haz directo
- UGR de dirección visual longitudinal hacia la luminaria: ≤ 19
- UGR de dirección visual transversal hacia la luminaria: ≤ 19

Lámparas:
- Lámpara: con LED
- Flujo luminoso nominal: 4600lm
- Eficacia lumínica: 139lm/W
- Temperatura de color: 4000K
- Índice de reproducción cromática: CRI > 80
- Color de luz: 840
- SDCM (Standard Deviation of Colour Matching): MacAdam ≤ 3 SDCM (inicial)
- Potencia nominal: 33W
- Adicional: con cableado transversal, carga conectada según ajuste de flujo luminoso (33/42/50/58W), flujo luminoso regulable en la luminaria en cuatro etapas (4600/5800/6800/7700lm)

Dispositivo operativo:
- Control: ON/OFF Multilumen

Certificados, Normas
- Índice de protección: IP20
- Tipo de protección (lado de cámara): IP40
- Tipo de protección (cámara de luminaria, lado de cámara): IP40
- Clase de aislamiento: SK I (protección por puesta a tierra)
- Resistencia contra impacto: IK02
- Rango de temperatura (operación): -20..+40°C
- Certificación, designación: CE, ENEC, UKCA

Material, color
- carcasa: chapa de acero, lacado, aluminio blanco (RAL 9006)
- Especificación de color: aluminio blanco (RAL 9006)
- Cubierta: cubierta microprismática de PMMA

Montaje
- Tipo y lugar de montaje: montaje superficial, en el techo
- Disposición: disposición individual
- Adicional: se requieren accesorios de montaje, solicitar por separado

Conexión eléctrica
- Conexión: borne, 3 polos
- Tensión nominal: 220..240V, 50/60Hz, CA

Dimensiones, peso
- Longitud: 1545mm
- Ancho: 200mm
- Altura: 44mm
- Peso: 4,1kg

Vida útil
- Vida útil nominal: 50000h (L80) a temp. amb. = 25°C

Siteco GmbH • Georg-Simon-Ohm-Str. 50 • 83301 Traunreut, Alemania • Tel +49(8669)33-0 • Fax +49(8669)33-397 • Email info@siteco.de • Internet www.siteco.com

Referencia: 51MP26WM2441EA | **GTIN (EAN):** 4069025078124

Dimensiones:

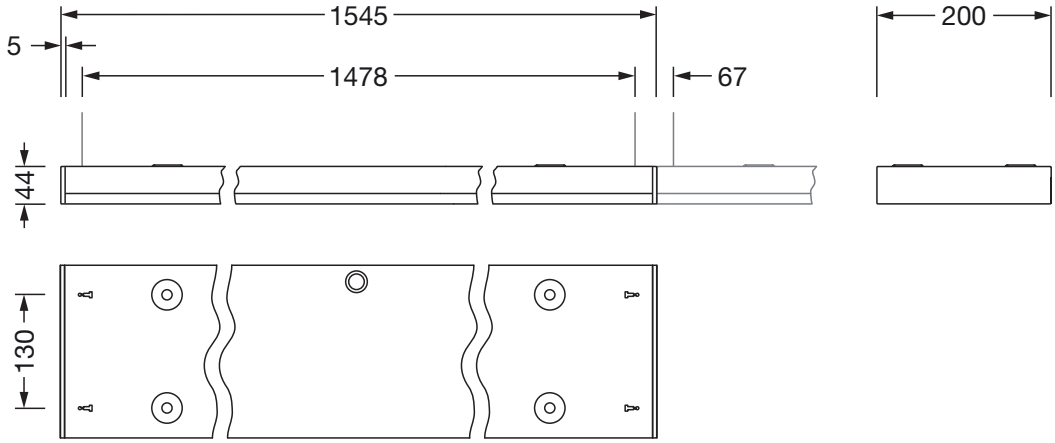

Es obligatorio que se sigan las instrucciones de montaje al planificar e instalar la instalación eléctrica (se encuentran en www.siteco.com)
Tolerancias relativas a datos térmicos, eléctricos y fotométricos según IEC 62722
Emitido 12.09.2025 - Modificaciones y errores sometidos a cambio - Asegurar que siempre se use la última versión -

Siteco GmbH • Georg-Simon-Ohm-Str. 50 • 83301 Traunreut, Alemania • Tel +49(8669)33-0 • Fax +49(8669)33-397 • Email info@siteco.de • Internet www.siteco.com