siteco

N° de commande: 51HL62D14DCA | **GTIN (EAN):** 4058352348918

Description du produit:

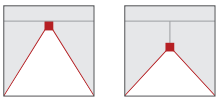

Highbay 11, luminaire pour halls LED, orientation de la lumière primaire avec lentille, en PMMA, diffusion de lumière: direct distribution, caractéristique d'éclairage primaire: symétrique, type de pose: en saillie, montage en suspension, pour 1x 2x LED, flux lumineux assigné: 10.020lm, rendement lumineux: 180lm/W, température de couleur: 840, température de couleur: 4000K, ballast: DALI, avec borne, 5 broches, 2,5mm² max., raccordement au secteur: 230..240V, AC, 50/60Hz, puissance assignée: 56W, unité LED, en aluminium coulé sous pression, laqué, aluminium blanc (RAL 9006), longueur: 470mm, largeur: 500mm, hauteur: 65mm, boîtier, en aluminium coulé sous pression, laqué, aluminium blanc (RAL 9006), degré de protection (total): IP65, classe de protection (total): classe de protection I (mise à la terre), marquage: CE, ENEC, VDE, UKCA, symbole de protection: D, résistance aux chocs: IK08 avec cache en verre ou polycarbonate, température ambiante de fonctionnement admissible: -35..+70°C, conforme aux exigences de l'IFS (International Featured Standards) pour la sécurité et la qualité dans l'industrie alimentaire, en cas de pose en saillie au plafond, réduction de la température ambiante maximale admissible de 5°C, unité d'emballage: 1 pièce

IP 65

Composants:	1x 2x LED
Pds (kg):	4,3
GTIN (EAN):	4058352348918

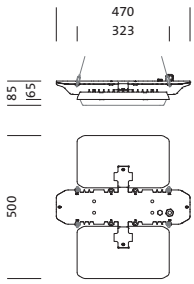

Il est obligatoire de respecter les instructions de montage lors de la planification et de l'installation de l'installation électrique (à trouver sur www.siteco.com)
Tolérances liées aux données thermiques, électriques et photométriques selon IEC 62722
Situation 27.09.2024 - Sous réserve de modifications techniques et d'erreurs - Assurez-vous d'avoir toujours la dernière version -

Siteco GmbH • Georg-Simon-Ohm-Str. 50 • 83301 Traunreut, Allemagne • Fon +49(8669)33-0 • Fax +49(8669)33-397 • eMail info@siteco.de • Internet www.siteco.com

siteco

N° de commande: 51HL62D14DCA | **GTIN (EAN):** 4058352348918

Description technique détaillée:

Données caractéristiques
- Type de produit: luminaire pour halls LED
- Nom du produit: Highbay 11
- N° de commande: 51HL62D14DCA

Système d'éclairage | Équipement | Ballast

Composant 1

Technologie d'éclairage:
- Orientation de lumière: lentille en PMMA
- Angle de réflexion: distribution extensive
- Symétrie: symétrique
- Diffusion de lumière: distribution directe
- UGR direction par rapport à l'axe longitudinal du luminaire: ≤ 22
- UGR direction par rapport à l'axe transversal du luminaire: ≤ 22

Composants:
- Lampe: avec 1x 2x LED
- Flux lumineux assigné: 10020lm
- Rendement lumineux: 180lm/W
- Température de couleur: 4000K
- Index de rendu des couleurs: IRC > 80
- Température de couleur: 840
- SDCM (Standard Deviation of Colour Matching): MacAdam ≤ 3 SDCM (initial)
- Puissance assignée: 56W

Appareil de service:
- Ballast: Driver-DALI
- Système de commande: DALI

Certificats, Normes
- Degré de protection: IP65
- Classe de protection: classe de protection I (mise à la terre)
- Résistance aux chocs: IK08 avec cache en verre ou polycarbonate
- Symbole de protection: D
- Plage de température (fonctionnement): -35..+70°C
- Supplément: conforme aux exigences de l'IFS (International Featured Standards) pour la sécurité et la qualité dans l'industrie alimentaire, en cas de pose en saillie au plafond, réduction de la température ambiante maximale admissible de 5°C
- Marque de contrôle, marquage: CE, ENEC, VDE, UKCA

Matière, Couleur
- unité LED: aluminium coulé sous pression, laqué, aluminium blanc (RAL 9006)
- Nombre: 2 pièce
- Spécification de couleur: aluminium blanc (RAL 9006)
- boîtier: aluminium coulé sous pression, laqué, aluminium blanc (RAL 9006)
- Nombre: 1 pièce
- Spécification de couleur: aluminium blanc (RAL 9006)

Montage
- Type de montage, emplacement de montage: montage en suspension, en saillie, sur le câble, au plafond, à la chaîne
- Hauteur de pose: 6..20m
- Agencement: disposition simple
- Supplément: approprié uniquement pour une installation à l'intérieur, accessoires requis pour le montage à commander séparément

Raccordement électrique
- Raccordement: borne, 5 broches, 2,5mm² max.
- Tension nominale: 230..240V, 50/60Hz, AC

Siteco GmbH • Georg-Simon-Ohm-Str. 50 • 83301 Traunreut, Allemagne • Fon +49(8669)33-0 • Fax +49(8669)33-397 • eMail info@siteco.de • Internet www.siteco.com

siteco

N° de commande: 51HL62D14DCA | **GTIN (EAN):** 4058352348918

Description technique détaillée:

Dimensions, Poids

- Longueur: 470mm
- Largeur: 500mm
- Hauteur: 65mm
- Poids: 4,3kg

Durée de vie

- Durée de vie assignée: 70000h (L90/B50) à TA = 25°C, 50000h (L90/B50) à TA = ta max.

Il est obligatoire de respecter les instructions de montage lors de la planification et de l'installation de l'installation électrique (à trouver sur www.siteco.com)
Tolérances liées aux données thermiques, électriques et photométriques selon IEC 62722
Situation 27.09.2024 - Sous réserve de modifications techniques et d'erreurs - Assurez-vous d'avoir toujours la dernière version -

Siteco GmbH • Georg-Simon-Ohm-Str. 50 • 83301 Traunreut, Allemagne • Fon +49(8669)33-0 • Fax +49(8669)33-397 • eMail info@siteco.de • Internet www.siteco.com

siteco

N° de commande: 51HL62D14DCA | **GTIN (EAN):** 4058352348918

Dimensions:

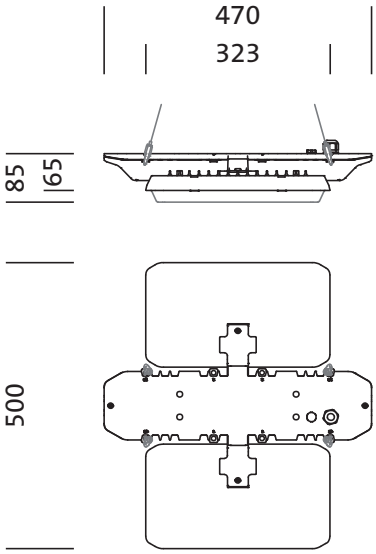

Il est obligatoire de respecter les instructions de montage lors de la planification et de l'installation de l'installation électrique (à trouver sur www.siteco.com)
Tolérances liées aux données thermiques, électriques et photométriques selon IEC 62722
Situation 27.09.2024 - Sous réserve de modifications techniques et d'erreurs - Assurez-vous d'avoir toujours la dernière version -

Siteco GmbH • Georg-Simon-Ohm-Str. 50 • 83301 Traunreut, Allemagne • Fon +49(8669)33-0 • Fax +49(8669)33-397 • eMail info@siteco.de • Internet www.siteco.com

siteco

N° de commande: 51HL62D14DCA | GTIN (EAN): 4058352348918

Données de planification:

51HL62D14DCA: 1x LED

4058352348918
51HL62D14DCA
LED 4000 K | CRI ≥ 80 ϕ_N 10020 lm

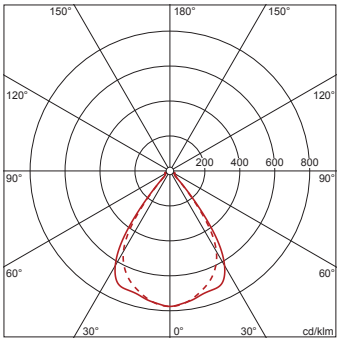

$\phi_{\downarrow}$ 100% $\phi_{\uparrow}$ 0%

Luminance (cd/m²)

	C 0/180	C 90/270
L_{80}	2104	3542
L_{70}	7915	8573
L_{65}	8154	7787

UGR 19,7 19,6
X 4H Y 8H ρ 70/50/20 S 0,25H

51HL62D14DCA + 59HL91001: 1x LED

4058352348918 + 4058352323519
51HL62D14DCA + 59HL91001
LED 4000 K | CRI ≥ 80 ϕ_N 9560 lm

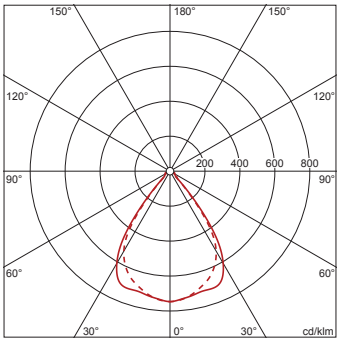

$\phi_{\downarrow}$ 100% $\phi_{\uparrow}$ 0%

Luminance (cd/m²)

	C 0/180	C 90/270
L_{80}	1494	2230
L_{70}	6852	7254
L_{65}	7559	7225

UGR 19,7 19,5
X 4H Y 8H ρ 70/50/20 S 0,25H

Il est obligatoire de respecter les instructions de montage lors de la planification et de l'installation de l'installation électrique (à trouver sur www.siteco.com)
Tolérances liées aux données thermiques, électriques et photométriques selon IEC 62722
Situation 27.09.2024 - Sous réserve de modifications techniques et d'erreurs - Assurez-vous d'avoir toujours la dernière version -

Siteco GmbH • Georg-Simon-Ohm-Str. 50 • 83301 Traunreut, Allemagne • Fon +49(8669)33-0 • Fax +49(8669)33-397 • eMail info@siteco.de • Internet www.siteco.com