siteco

N° de commande: 59US1HXSPC1A | **GTIN (EAN):** 4058352363911

Description du produit:

SITECO ConnectSensor-Head PC1-S, esclave, commande locale, contrôle central, gradable, type de pose: montage par broches, emplacement de pose: sur l'interface, en plastique, degré de protection (total): IP54, marquage: CE, VDE, 1 x capteur de présence PIR, 1 x capteur de luminosité, unité d'emballage: 1 pièce

IP 54

Pds (kg):	0,1
GTIN (EAN):	4058352363911

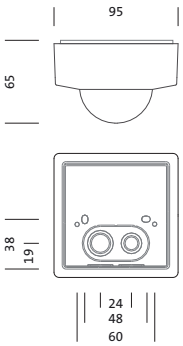

Il est obligatoire de respecter les instructions de montage lors de la planification et de l'installation de l'installation électrique (à trouver sur www.siteco.com)
Tolérances liées aux données thermiques, électriques et photométriques selon IEC 62722
Situation 30.08.2024 - Sous réserve de modifications techniques et d'erreurs - Assurez-vous d'avoir toujours la dernière version -

Siteco GmbH • Georg-Simon-Ohm-Str. 50 • 83301 Traunreut, Allemagne • Fon +49(8669)33-0 • Fax +49(8669)33-397 • eMail info@siteco.de • Internet www.siteco.com

siteco

N° de commande: 59US1HXSPC1A | **GTIN (EAN):** 4058352363911

Description technique détaillée:

Données caractéristiques
- Gamme de systèmes: Siteco Connect 11, DALI-2, SITECO Connect, SITECO Connect 22
- Type de produit: capteur
- Nom du produit: SITECO Connect
- N° de commande: 59US1HXSPC1A

Système d'éclairage | Équipement | Ballast

Composant 1

Appareil de service:
- Système de commande: DALI 2, gradable

Certificats, Normes
- Degré de protection: IP54
- Plage de température (fonctionnement): -20..+50°C
- Marque de contrôle, marquage: CE, VDE

Matière, Couleur
- boîtier: plastique, blanc
- Spécification de couleur: blanc

Montage
- Type de montage, emplacement de montage: montage par broches, sur l'interface
- Hauteur de pose: 2,5..4m

Dimensions, Poids
- Longueur: 95mm
- Largeur: 95mm
- Hauteur: 65mm
- Poids: 0,1kg

Entrées

1x capteur de présence PIR
- Raccordement: système de connexion
- Champ de détection: tangentiel max. ø40m
- Possibilité: 11 champs de détection, 1416 zones de commutation
- Particularité: champ de détection circulaire

1x capteur de luminosité
- Particularité: capteur de luminosité avec « commande locale » sans fonction

Il est obligatoire de respecter les instructions de montage lors de la planification et de l'installation de l'installation électrique (à trouver sur www.siteco.com)
Tolérances liées aux données thermiques, électriques et photométriques selon IEC 62722
Situation 30.08.2024 - Sous réserve de modifications techniques et d'erreurs - Assurez-vous d'avoir toujours la dernière version -

Siteco GmbH • Georg-Simon-Ohm-Str. 50 • 83301 Traunreut, Allemagne • Fon +49(8669)33-0 • Fax +49(8669)33-397 • eMail info@siteco.de • Internet www.siteco.com

siteco

N° de commande: 59US1HXSPC1A | **GTIN (EAN):** 4058352363911

Dimensions:

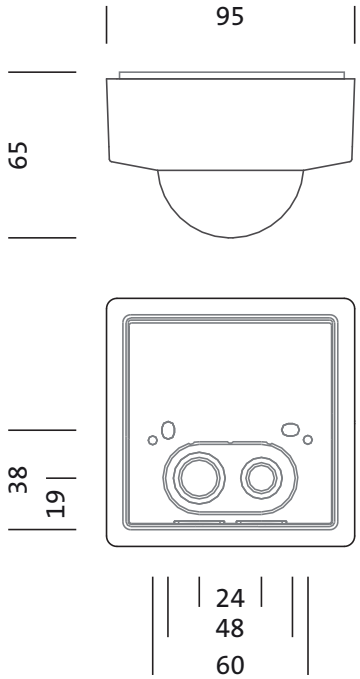

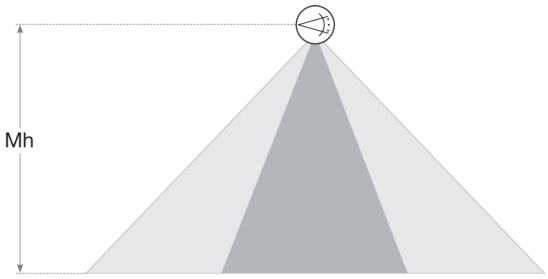

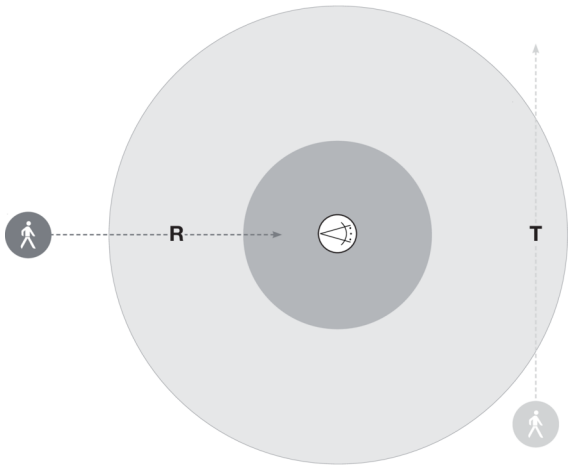

Sensor Head PC1

Mh	R	T
2m	ø = 11,4m	ø = 40m
3m	ø = 11,4m	ø = 40m

Il est obligatoire de respecter les instructions de montage lors de la planification et de l'installation de l'installation électrique (à trouver sur www.siteco.com)
Tolérances liées aux données thermiques, électriques et photométriques selon IEC 62722
Situation 30.08.2024 - Sous réserve de modifications techniques et d'erreurs - Assurez-vous d'avoir toujours la dernière version -

Siteco GmbH • Georg-Simon-Ohm-Str. 50 • 83301 Traunreut, Allemagne • Fon +49(8669)33-0 • Fax +49(8669)33-397 • eMail info@siteco.de • Internet www.siteco.com