siteco

N° de commande: 59US1HXMPC1A | **GTIN (EAN):** 4058352363799

Description du produit:

IR

SITECO ConnectSensor-Head PC1-M, maître, commande locale, commutable, gradable, type de pose: montage par broches, emplacement de pose: sur l'interface, en plastique, degré de protection (total): IP54, marquage: CE, VDE, 1 x capteur de présence PIR, 1 x capteur de luminosité, 1 x récepteur IR, unité d'emballage: 1 pièce

IP 54

Pds (kg):	0,1
GTIN (EAN):	4058352363799

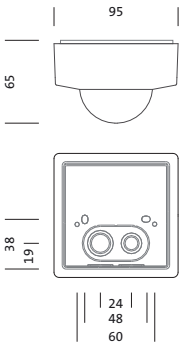

Il est obligatoire de respecter les instructions de montage lors de la planification et de l'installation de l'installation électrique (à trouver sur www.siteco.com)
Tolérances liées aux données thermiques, électriques et photométriques selon IEC 62722
Situation 24.08.2024 - Sous réserve de modifications techniques et d'erreurs - Assurez-vous d'avoir toujours la dernière version -

Siteco GmbH • Georg-Simon-Ohm-Str. 50 • 83301 Traunreut, Allemagne • Fon +49(8669)33-0 • Fax +49(8669)33-397 • eMail info@siteco.de • Internet www.siteco.com

siteco

N° de commande: 59US1HXMPC1A | **GTIN (EAN):** 4058352363799

Description technique détaillée:

Données caractéristiques
- Gamme de systèmes: SITECO Connect
- Type de produit: capteur
- Nom du produit: SITECO Connect
- N° de commande: 59US1HXMPC1A

Certificats, Normes
- Degré de protection: IP54
- Plage de température (fonctionnement): -20..+50°C
- Marque de contrôle, marquage: CE, VDE

Matière, Couleur
- boîtier: plastique, blanc
- Spécification de couleur: blanc

Montage
- Type de montage, emplacement de montage: montage par broches, sur l'interface
- Hauteur de pose: 2,5..4m

Dimensions, Poids
- Longueur: 95mm
- Largeur: 95mm
- Hauteur: 65mm
- Poids: 0,1kg

Entrées

1x capteur de présence PIR
- Raccordement: système de connexion
- Champ de détection: D max. 40m
- Possibilité: 11 champs de détection, 1416 zones de commutation
- Particularité: champ de détection pouvant être délimité avec écran, champ de détection circulaire

1x récepteur IR
- Particularité: récepteur IR pour programmation avec Smart Remote

Il est obligatoire de respecter les instructions de montage lors de la planification et de l'installation de l'installation électrique (à trouver sur www.siteco.com)
Tolérances liées aux données thermiques, électriques et photométriques selon IEC 62722
Situation 24.08.2024 - Sous réserve de modifications techniques et d'erreurs - Assurez-vous d'avoir toujours la dernière version -

Siteco GmbH • Georg-Simon-Ohm-Str. 50 • 83301 Traunreut, Allemagne • Fon +49(8669)33-0 • Fax +49(8669)33-397 • eMail info@siteco.de • Internet www.siteco.com

siteco

N° de commande: 59US1HXMPC1A | **GTIN (EAN):** 4058352363799

Dimensions:

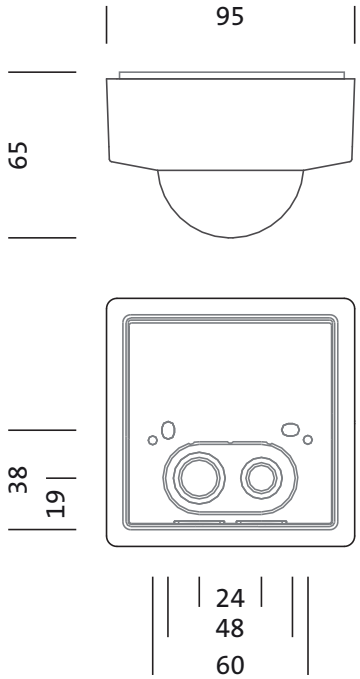

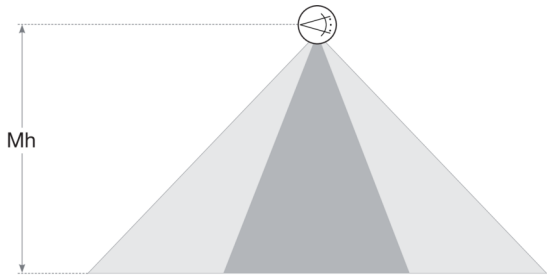

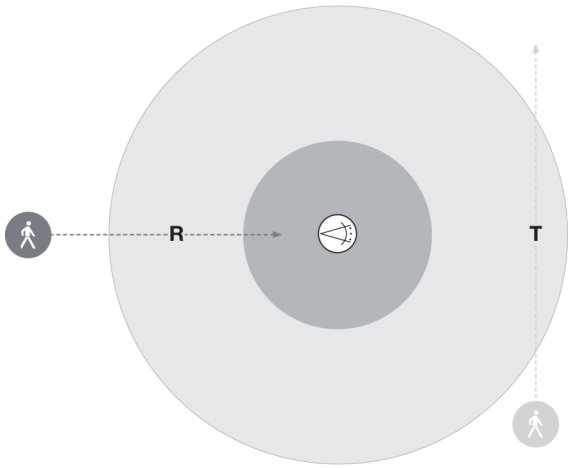

Sensor Head PC1

Mh	R	T
2m	ø = 11,4m	ø = 40m
3m	ø = 11,4m	ø = 40m

Il est obligatoire de respecter les instructions de montage lors de la planification et de l'installation de l'installation électrique (à trouver sur www.siteco.com)
Tolérances liées aux données thermiques, électriques et photométriques selon IEC 62722
Situation 24.08.2024 - Sous réserve de modifications techniques et d'erreurs - Assurez-vous d'avoir toujours la dernière version -

Siteco GmbH • Georg-Simon-Ohm-Str. 50 • 83301 Traunreut, Allemagne • Fon +49(8669)33-0 • Fax +49(8669)33-397 • eMail info@siteco.de • Internet www.siteco.com