siteco

N° de commande: 51WC10DA32A | **GTIN (EAN):** 4058352616710

Description du produit:

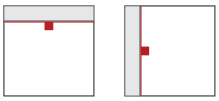

Round 31, applique murale et plafonnier, cache d'éclairage primaire: cache, en PC, opale, diffusion de lumière: direct distribution, caractéristique d'éclairage primaire: symétrique, type de pose: en saillie, LED, flux lumineux assigné: 2.450lm, rendement lumineux: 129lm/W, température de couleur: 830, température de couleur: 3000K, ballast: DALI 2, avec borne, 5 broches, 2,5mm² max., raccordement au secteur: 220..240V, AC, 50/60Hz, puissance assignée: 19W, boîtier de luminaire, en PC, blanc signalisation (RAL 9016), diamètre: 350mm, degré de protection (total): IP65, classe de protection (total): classe de protection II (double isolation), marquage: CE, résistance aux chocs: IK10, température ambiante de fonctionnement admissible: -20..+40°C, température de stockage admissible: -20..+60°C, unité d'emballage: 1 pièce

IP 65 IK 10

Composants:	LED
Pds (kg):	1,9
GTIN (EAN):	4058352616710

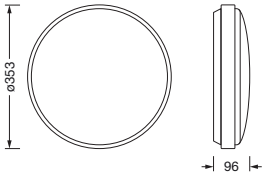

Il est obligatoire de respecter les instructions de montage lors de la planification et de l'installation de l'installation électrique (à trouver sur www.siteco.com)
Tolérances liées aux données thermiques, électriques et photométriques selon IEC 62722
Situation 09.04.2025 - Sous réserve de modifications techniques et d'erreurs - Assurez-vous d'avoir toujours la dernière version -

Siteco GmbH • Georg-Simon-Ohm-Str. 50 • 83301 Traunreut, Allemagne • Fon +49(8669)33-0 • Fax +49(8669)33-397 • eMail info@siteco.de • Internet www.siteco.com

siteco

N° de commande: 51WC10DA32A | **GTIN (EAN):** 4058352616710

Description technique détaillée:

Données caractéristiques
- Type de produit: applique murale et plafonnier
- Nom du produit: Round 31
- N° de commande: 51WC10DA32A

Système d'éclairage | Équipement | Ballast

Composant 1

Technologie d'éclairage:
- Cache: cache, opale
- Angle de réflexion: distribution extrêmement extensive
- Symétrie: symétrique
- Diffusion de lumière: distribution directe
- UGR direction par rapport à l'axe longitudinal du luminaire: ≤ 25
- UGR direction par rapport à l'axe transversal du luminaire: ≤ 25

Composants:
- Lampe: avec LED
- Flux lumineux assigné: 2450lm
- Rendement lumineux: 129lm/W
- Température de couleur: 3000K
- Index de rendu des couleurs: IRC > 80
- Température de couleur: 830
- SDCM (Standard Deviation of Colour Matching): MacAdam ≤ 3 SDCM (initial)
- Puissance assignée: 19W

Appareil de service:
- Système de commande: DALI 2

Certificats, Normes
- Degré de protection: IP65
- Classe de protection: classe de protection II (double isolation)
- Résistance aux chocs: IK10
- Plage de température (fonctionnement): -20..+40°C
- Marque de contrôle, marquage: CE

Matière, Couleur
- boîtier de luminaire: PC, blanc signalisation (RAL 9016)
- Spécification de couleur: blanc signalisation (RAL 9016)
- Cache: cache en PC

Montage
- Type de montage, emplacement de montage: en saillie, au plafond, au mur

Raccordement électrique
- Raccordement: borne, 5 broches, 2,5mm² max.
- Tension nominale: 220..240V, 50/60Hz, AC

Dimensions, Poids
- Diamètre: 350mm
- Poids: 1,9kg

Durée de vie
- Durée de vie assignée: 50000h (L80/B50) à TA = 25°C

Il est obligatoire de respecter les instructions de montage lors de la planification et de l'installation de l'installation électrique (à trouver sur www.siteco.com)
Tolérances liées aux données thermiques, électriques et photométriques selon IEC 62722
Situation 09.04.2025 - Sous réserve de modifications techniques et d'erreurs - Assurez-vous d'avoir toujours la dernière version -

Siteco GmbH • Georg-Simon-Ohm-Str. 50 • 83301 Traunreut, Allemagne • Fon +49(8669)33-0 • Fax +49(8669)33-397 • eMail info@siteco.de • Internet www.siteco.com

N° de commande: 51WC10DA32A | **GTIN (EAN):** 4058352616710

Dimensions:

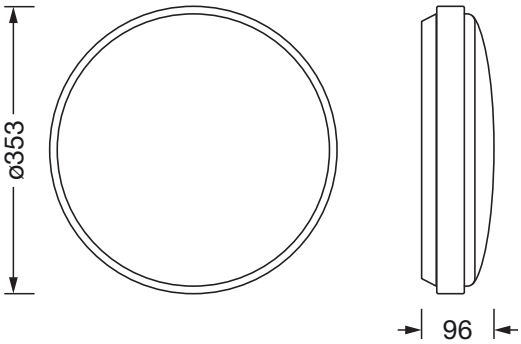

Il est obligatoire de respecter les instructions de montage lors de la planification et de l'installation de l'installation électrique (à trouver sur www.siteco.com)
Tolérances liées aux données thermiques, électriques et photométriques selon IEC 62722
Situation 09.04.2025 - Sous réserve de modifications techniques et d'erreurs - Assurez-vous d'avoir toujours la dernière version -

Siteco GmbH • Georg-Simon-Ohm-Str. 50 • 83301 Traunreut, Allemagne • Fon +49(8669)33-0 • Fax +49(8669)33-397 • eMail info@siteco.de • Internet www.siteco.com