siteco

N° de commande: 59HL92006 | **GTIN (EAN):** 4058352325315

Description du produit:

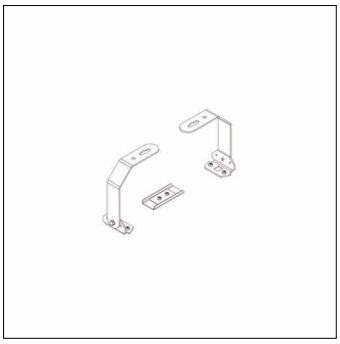

Highbay 11, fixation au plafond, type de pose: en saillie, étrier de montage au mur, en acier, galvanisé, longueur: 165mm, largeur: 40mm, hauteur: 150mm, unité d'emballage: 1 jeu = 2 pièces

Pds (kg):	0,8
GTIN (EAN):	4058352325315

Il est obligatoire de respecter les instructions de montage lors de la planification et de l'installation de l'installation électrique (à trouver sur www.siteco.com)
Tolérances liées aux données thermiques, électriques et photométriques selon IEC 62722
Situation 16.02.2024 - Sous réserve de modifications techniques et d'erreurs - Assurez-vous d'avoir toujours la dernière version -

Siteco GmbH • Georg-Simon-Ohm-Str. 50 • 83301 Traunreut, Allemagne • Fon +49(8669)33-0 • Fax +49(8669)33-397 • eMail info@siteco.de • Internet www.siteco.com

siteco

N° de commande: 59HL92006 | **GTIN (EAN):** 4058352325315

Description technique détaillée:

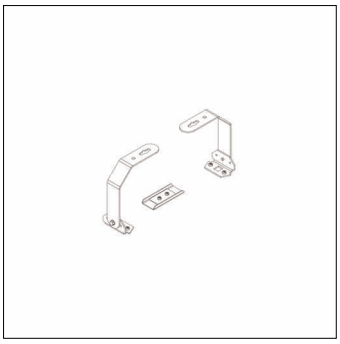

Données caractéristiques
- Type de produit: fixation au plafond
- Nom du produit: Highbay 11
- N° de commande: 59HL92006

Matière, Couleur
- étrier de montage au mur: acier, galvanisé

Montage
- Type de montage, emplacement de montage: en saillie, au plafond
- Hauteur de suspension recommandée: 160mm

Dimensions, Poids
- Longueur: 165mm
- Largeur: 40mm
- Hauteur: 150mm
- Poids: 0,8kg

Il est obligatoire de respecter les instructions de montage lors de la planification et de l'installation de l'installation électrique (à trouver sur www.siteco.com)
Tolérances liées aux données thermiques, électriques et photométriques selon IEC 62722
Situation 16.02.2024 - Sous réserve de modifications techniques et d'erreurs - Assurez-vous d'avoir toujours la dernière version -

Siteco GmbH • Georg-Simon-Ohm-Str. 50 • 83301 Traunreut, Allemagne • Fon +49(8669)33-0 • Fax +49(8669)33-397 • eMail info@siteco.de • Internet www.siteco.com