siteco

N° de commande: 5XA7592E1K22 | **GTIN (EAN):** 4058352501344

Description du produit:

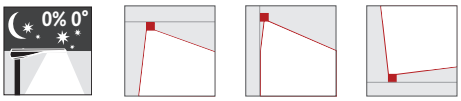

SiCompact® 31 maxi, projecteur diffusant, orientation de la lumière primaire avec lentille, en plastique, en verre de sécurité trempé, transparent, répartition de la lumière: PL32, diffusion de lumière: direct distribution, caractéristique d'éclairage primaire: asymétrique, type de pose: en saillie, LED, High Power LED, flux lumineux assigné: 65.000lm, rendement lumineux: 133lm/W, température de couleur: 730, température de couleur: 3000K, ballast: Driver-DALI, avec borne, 5 broches, raccordement au secteur: 220..240V, AC, 50/60Hz, puissance assignée: 490W, en aluminium coulé sous pression, thermolaqué, aluminium blanc (RAL 9006), longueur: 790mm, largeur: 560mm, hauteur: 85mm, étrier, en tôle d'acier, thermolaqué, aluminium blanc (RAL 9006), degré de protection (total): IP66, classe de protection (total): classe de protection I (mise à la terre), marquage: CE, résistance aux chocs: IK08, température ambiante de fonctionnement admissible: -30..+35°C, température ambiante de fonctionnement admissible pour des applications à l'extérieur: -30..+45°C, température de stockage admissible: -30..+65°C, unité d'emballage: 1 pièce

IP 66 IK 08

Composants:	LED
Pds (kg):	17,0
GTIN (EAN):	4058352501344

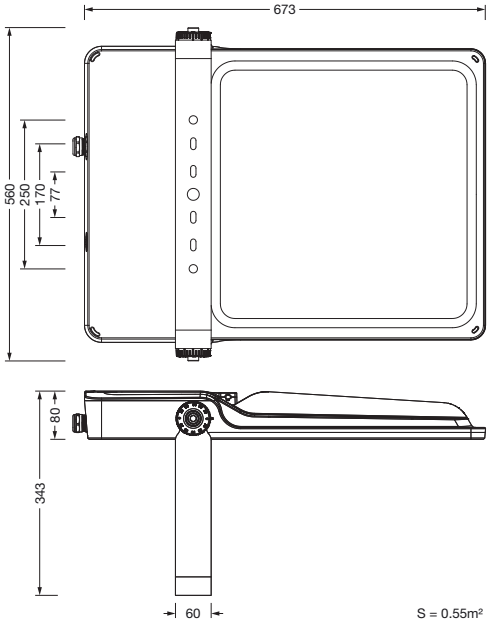

Il est obligatoire de respecter les instructions de montage lors de la planification et de l'installation de l'installation électrique (à trouver sur www.siteco.com)
Tolérances liées aux données thermiques, électriques et photométriques selon IEC 62722
Situation 16.02.2024 - Sous réserve de modifications techniques et d'erreurs - Assurez-vous d'avoir toujours la dernière version -

Siteco GmbH • Georg-Simon-Ohm-Str. 50 • 83301 Traunreut, Allemagne • Fon +49(8669)33-0 • Fax +49(8669)33-397 • eMail info@siteco.de • Internet www.siteco.com

siteco

N° de commande: 5XA7592E1K22 | **GTIN (EAN):** 4058352501344

Description technique détaillée:

Données caractéristiques
- Type de produit: projecteur diffusant
- Nom du produit: SiCompact® 31 maxi
- N° de commande: 5XA7592E1K22

Système d'éclairage | Équipement | Ballast

Composant 1

Technologie d'éclairage:
- Orientation de lumière: lentille en plastique
- Répartition de la lumière: PL32
- Symétrie: distribution asymétrique
- Diffusion de lumière: distribution directe

Composants:
- Lampe: avec High Power LED, LED
- Flux lumineux assigné: 65000lm
- Rendement lumineux: 133lm/W
- Température de couleur: 3000K
- Index de rendu des couleurs: IRC > 70
- Température de couleur: 730
- SDCM (Standard Deviation of Colour Matching): MacAdam ≤ 5 SDCM (initial)
- Puissance assignée: 490W

Appareil de service:
- Ballast: Driver-DALI
- Système de commande: DALI

Certificats, Normes
- Degré de protection: IP66
- Classe de protection: classe de protection I (mise à la terre)
- Résistance aux chocs: IK08
- Plage de température (fonctionnement): -30..+35°C
- Marque de contrôle, marquage: CE

Matière, Couleur
- Spécification de couleur: aluminium blanc (RAL 9006)
- étrier: tôle d'acier, thermolaqué, aluminium blanc (RAL 9006)
- Spécification de couleur: aluminium blanc (RAL 9006)

Montage
- Type de montage, emplacement de montage: en saillie, sur élément porteur, sur la traverse, au mur
- Agencement: disposition simple
- Supplément: avec un étrier de fixation

Raccordement électrique
- Raccordement: borne, 5 broches
- Tension nominale: 220..240V, 50/60Hz, AC
- Résistance aux ondes de surtension: 10kV 1,2/50µs

Dimensions, Poids
- Longueur: 790mm
- Largeur: 560mm
- Hauteur: 85mm
- Poids: 17,0kg

Émission de lumière
- Émission de lumière: 0% à 0° d'inclinaison

Durée de vie
- Durée de vie assignée: 100000h (L80/B50) à TA = 25°C

Il est obligatoire de respecter les instructions de montage lors de la planification et de l'installation de l'installation électrique (à trouver sur www.siteco.com)
Tolérances liées aux données thermiques, électriques et photométriques selon IEC 62722
Situation 16.02.2024 - Sous réserve de modifications techniques et d'erreurs - Assurez-vous d'avoir toujours la dernière version -

Siteco GmbH • Georg-Simon-Ohm-Str. 50 • 83301 Traunreut, Allemagne • Fon +49(8669)33-0 • Fax +49(8669)33-397 • eMail info@siteco.de • Internet www.siteco.com

siteco

N° de commande: 5XA7592E1K22 | **GTIN (EAN):** 4058352501344

Dimensions:

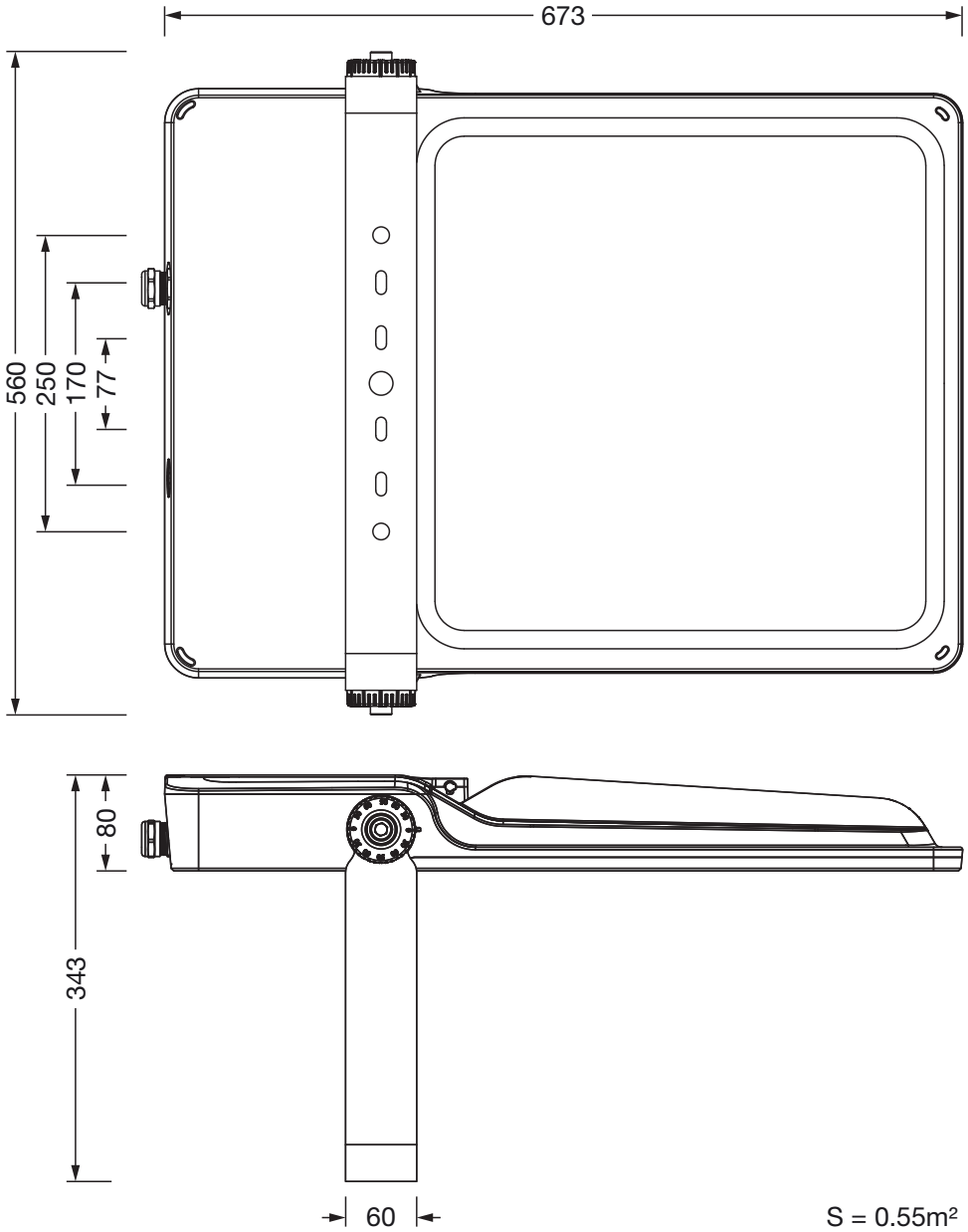

Il est obligatoire de respecter les instructions de montage lors de la planification et de l'installation de l'installation électrique (à trouver sur www.siteco.com)
Tolérances liées aux données thermiques, électriques et photométriques selon IEC 62722
Situation 16.02.2024 - Sous réserve de modifications techniques et d'erreurs - Assurez-vous d'avoir toujours la dernière version -

Siteco GmbH • Georg-Simon-Ohm-Str. 50 • 83301 Traunreut, Allemagne • Fon +49(8669)33-0 • Fax +49(8669)33-397 • eMail info@siteco.de • Internet www.siteco.com