siteco

Cod. articolo: 5XA7102W01000 | **GTIN (EAN):** 4058352349014

Descrizione prodotto:

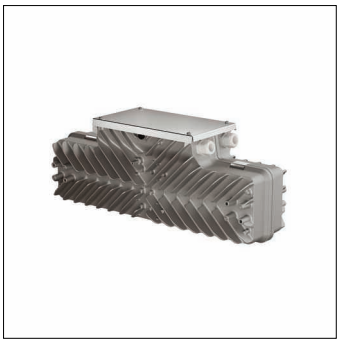

Sirius®, unità alimentatore EVG, 3/4-poli (3/4G) + 1 polo (LST) / 2 poli (DALI), max. 2,5mm², alimentatore: DALI, riduzione delle prestazioni, con morsetto, allacciamento alla rete: 220..240V/380..415V, AC, 50/60Hz, con connettore di sistema o morsetto, unità alimentatore EVG, in alluminio pressofusione, verniciato con polveri, ferro micaceo Siteco® (DB 702S), lunghezza: 635mm, larghezza: 181mm, altezza: 247mm, grado di protezione (totale): IP66, classe di isolamento (totale): classe isolamento I (messa a terra), marchi di qualità: CE, ENEC, unità d'imballo: 1 pezzo

IP 66

Peso (kg):	10,0
GTIN (EAN):	4058352349014

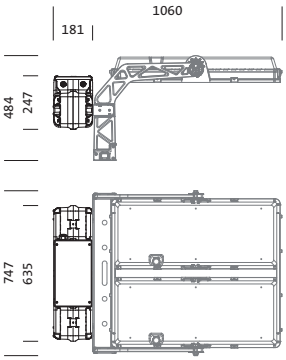

È obbligatorio osservare le istruzioni di montaggio durante la pianificazione e l'installazione dell'installazione elettrica (reperibili su www.siteco.com)
Tolleranze relative ai dati termici, elettrici e fotometrici secondo IEC 62722
Dati soggetti a cambiamento - Salvo errori e omissioni - Assicuratevi di utilizzare sempre l'ultima versione

Siteco GmbH • Georg-Simon-Ohm-Str. 50 • 83301 Traunreut, Germania • Fon +49(8669)33-0 • Fax +49(8669)33-397 • eMail info@siteco.de • Internet www.siteco.com

siteco

Cod. articolo: 5XA7102W01000 | **GTIN (EAN):** 4058352349014

Descrizione tecnica dettagliata:

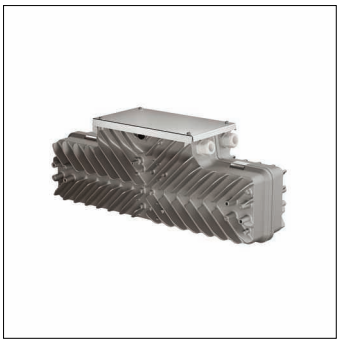

Dati caratteristici
- Tipo prodotto: unità alimentatore EVG
- Nome del prodotto: Sirius®
- Cod. articolo: 5XA7102W01000

Illuminotecnica | Equipaggiamento | Alimentatore

Componenti 1

Lampade:
- Supplemento: funzionamento possibile solo con conduttore neutro collegato

Gruppo di alimentazione:
- Alimentatore: EVG
- Sistema di controllo: DALI, riduzione delle prestazioni

Certificati, Norme
- Grado di protezione: IP66
- Classe di isolamento: classe isolamento I (messa a terra)
- Marchio di controllo, marchio: CE, ENEC

Materiale, Colore
- unità alimentatore EVG: alluminio pressofusione, verniciato con polveri, ferro micaceo Siteco® (DB 702S)
- Specifica di colore: ferro micaceo Siteco® (DB 702S)

Collegamento elettrico
- Collegamento: morsetto
- Tensione nominale: 220..240V/380..415V, 50/60Hz, AC

Dimensioni, Peso
- Lunghezza: 635mm
- Larghezza: 181mm
- Altezza: 247mm
- Peso: 10,0kg

È obbligatorio osservare le istruzioni di montaggio durante la pianificazione e l'installazione dell'installazione elettrica (reperibili su www.siteco.com)
Tolleranze relative ai dati termici, elettrici e fotometrici secondo IEC 62722
Dati soggetti a cambiamento - Salvo errori e omissioni - Assicuratevi di utilizzare sempre l'ultima versione

Siteco GmbH • Georg-Simon-Ohm-Str. 50 • 83301 Traunreut, Germania • Fon +49(8669)33-0 • Fax +49(8669)33-397 • eMail info@siteco.de • Internet www.siteco.com

Cod. articolo: 5XA7102W01000 | **GTIN (EAN):** 4058352349014

Dimensioni:

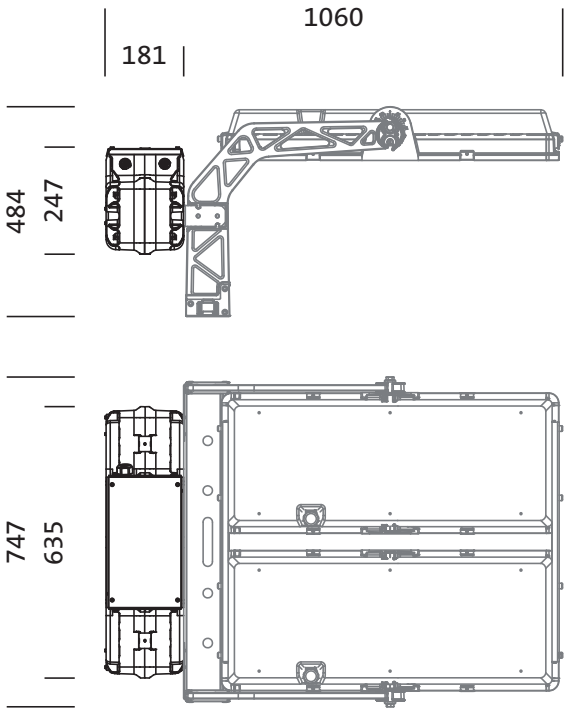

È obbligatorio osservare le istruzioni di montaggio durante la pianificazione e l'installazione dell'installazione elettrica (reperibili su www.siteco.com)
Tolleranze relative ai dati termici, elettrici e fotometrici secondo IEC 62722
Dati soggetti a cambiamento - Salvo errori e omissioni - Assicuratevi di utilizzare sempre l'ultima versione

Siteco GmbH • Georg-Simon-Ohm-Str. 50 • 83301 Traunreut, Germania • Fon +49(8669)33-0 • Fax +49(8669)33-397 • eMail info@siteco.de • Internet www.siteco.com