siteco

Cod. articolo: 5WD36C8C3SN3 | **GTIN (EAN):** 4058352305027

Descrizione prodotto:

TL 33 midi, apparecchio per gallerie, diffusore illuminotecnico primario: schermo, in vetro di sicurezza monolastra, trasparente, antiriflesso, uscita luce: diretta distribuzione, distribuzione luminosa primaria: a distribuzione simmetrica, tipo di montaggio: a plafone, collegamento sul lato rete,LED, 5 poli, max. 1,5mm² (4G+1), High Power LED, flusso luminoso di misurazione: 14.000lm, efficienza luminosa: 146lm/W, colore della luce: 750, temperatura di colore: 5000K, alimentatore: EVG-dimmerabile, con connettore a innesto rapido, allacciamento alla rete: 220..240V, AC, 50/60Hz, cavo di collegamento spina integrata frontalmente nella struttura dell'apparecchio / presa fornita in loco (Wieland RST: tipo 46.051.4553.1), potenza di misurazione: 96W, alloggiamento, in acciaio inox 1.4404 (AISI316), decapato e passivato, lunghezza: 800mm, larghezza: 155mm, altezza: 88mm, dissipatore di calore, in Al Mg 2, grado di protezione (totale): IP66, classe di isolamento (totale): classe isolamento I (messa a terra), marchi di qualità: CE, ENEC, VDE, resistenza agli urti: IK09, temperatura ambiente operativa ammessa: -25..+40°C, unità d'imballo: 1 pezzo

IP 66 IK 09

Lampade:	LED
Peso (kg):	6,7
GTIN (EAN):	4058352305027

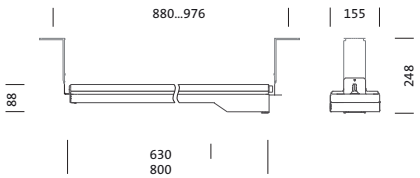

È obbligatorio osservare le istruzioni di montaggio durante la pianificazione e l'installazione dell'installazione elettrica (reperibili su www.siteco.com)
Tolleranze relative ai dati termici, elettrici e fotometrici secondo IEC 62722
Dati soggetti a cambiamento - Salvo errori e omissioni - Assicuratevi di utilizzare sempre l'ultima versione

Siteco GmbH • Georg-Simon-Ohm-Str. 50 • 83301 Traunreut, Germania • Fon +49(8669)33-0 • Fax +49(8669)33-397 • eMail info@siteco.de • Internet www.siteco.com

siteco

Cod. articolo: 5WD36C8C3SN3 | **GTIN (EAN):** 4058352305027

Descrizione tecnica dettagliata:

Dati caratteristici
- Tipo prodotto: apparecchio per gallerie
- Nome del prodotto: TL 33 midi
- Cod. articolo: 5WD36C8C3SN3

Illuminotecnica | Equipaggiamento | Alimentatore

Componenti 1

Illuminotecnica:
- Copertura: schermo, trasparente, antiriflesso
- Simmetria: distribuzione simmetrica
- Uscita luce: distribuzione diretta

Lampade:
- Lampada: con High Power LED, LED
- Flusso luminoso di misurazione: 14000lm
- Efficienza luminosa: 146lm/W
- Temperatura di colore: 5000K
- Indice di resa cromatica: CRI > 70
- Colore della luce: 750
- SDCM (Standard Deviation of Colour Matching): MacAdam ≤ 5 SDCM (iniziale)
- Potenza di misurazione: 96W

Gruppo di alimentazione:
- Alimentatore: EVG-dimmerabile
- Sistema di controllo: 10StepDIM

Certificati, Norme
- Grado di protezione: IP66
- Classe di isolamento: classe isolamento I (messa a terra)
- Resistenza agli urti: IK09
- Intervallo di temperatura (operazione): -25..+40°C
- Marchio di controllo, marchio: CE, ENEC, VDE

Materiale, Colore
- alloggiamento: acciaio inox 1.4404 (AISI316), decapato e passivato
- Copertura: schermo in vetro di sicurezza monolastra

Montaggio
- Tipo di installazione, luogo di installazione: a plafone, alla struttura portante, al soffitto

Collegamento elettrico
- Collegamento: connettore a innesto rapido
- Tensione nominale: 220..240V, 50/60Hz, AC
- Tensione impulsiva di dimensionamento: 10kV 1,2/50µs
- Cavo di collegamento: spina integrata frontalmente nella struttura dell'apparecchio / presa fornita in loco (Wieland RST: tipo 46.051.4553.1)

Dimensioni, Peso
- Lunghezza: 800mm
- Larghezza: 155mm
- Altezza: 88mm
- Peso: 6,7kg

Durata di vita
- Vita utile di misurazione: 100000 ore (L95/B10) con TA = 25°C

È obbligatorio osservare le istruzioni di montaggio durante la pianificazione e l'installazione dell'installazione elettrica (reperibili su www.siteco.com)
Tolleranze relative ai dati termici, elettrici e fotometrici secondo IEC 62722
Dati soggetti a cambiamento - Salvo errori e omissioni - Assicuratevi di utilizzare sempre l'ultima versione

Siteco GmbH • Georg-Simon-Ohm-Str. 50 • 83301 Traunreut, Germania • Fon +49(8669)33-0 • Fax +49(8669)33-397 • eMail info@siteco.de • Internet www.siteco.com

Cod. articolo: 5WD36C8C3SN3 | **GTIN (EAN):** 4058352305027

Dimensioni:

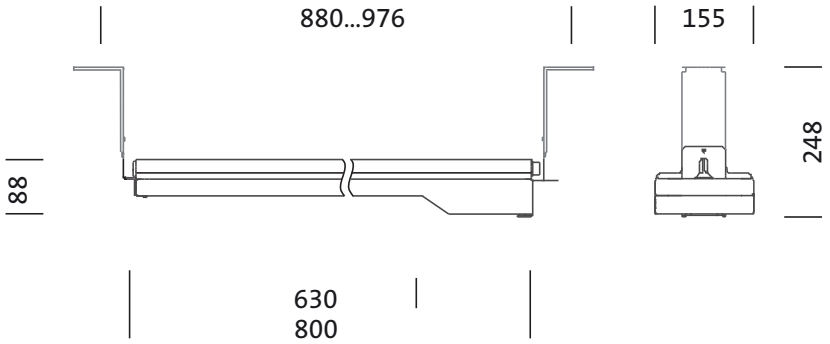

È obbligatorio osservare le istruzioni di montaggio durante la pianificazione e l'installazione dell'installazione elettrica (reperibili su www.siteco.com)
Tolleranze relative ai dati termici, elettrici e fotometrici secondo IEC 62722
Dati soggetti a cambiamento - Salvo errori e omissioni - Assicuratevi di utilizzare sempre l'ultima versione

Siteco GmbH • Georg-Simon-Ohm-Str. 50 • 83301 Traunreut, Germania • Fon +49(8669)33-0 • Fax +49(8669)33-397 • eMail info@siteco.de • Internet www.siteco.com

siteco

Cod. articolo: 5WD36C8C3SN3 | **GTIN (EAN):** 4058352305027

Dati di progetto:

5WD36C8C3SN3: 1x LED

4058352305027
5WD36C8C3SN3
LED 5000 K | CRI ≥ 70 ϕ_N 14000 lm

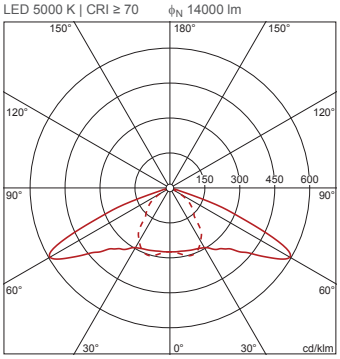

C 0/180 C 90/270

È obbligatorio osservare le istruzioni di montaggio durante la pianificazione e l'installazione dell'installazione elettrica (reperibili su www.siteco.com)
Tolleranze relative ai dati termici, elettrici e fotometrici secondo IEC 62722
Dati soggetti a cambiamento - Salvo errori e omissioni - Assicuratevi di utilizzare sempre l'ultima versione

Siteco GmbH • Georg-Simon-Ohm-Str. 50 • 83301 Traunreut, Germania • Fon +49(8669)33-0 • Fax +49(8669)33-397 • eMail info@siteco.de • Internet www.siteco.com