siteco

Cod. articolo: 5WD46CDJ3SN3 | **GTIN (EAN):** 4058352392775

Descrizione prodotto:

TL 33S maxi, apparecchio per gallerie, diffusore illuminotecnico primario: schermo, in vetro di sicurezza monolastra, antiriflesso, trasparente, uscita luce: diretta distribuzione, distribuzione luminosa primaria: a distribuzione simmetrica, tipo di montaggio: a plafone, collegamento a lato del ballast,LED, High Power LED, flusso luminoso di misurazione: 63.530lm, efficienza luminosa: 147lm/W, colore della luce: 750, temperatura di colore: 5000K, alimentatore: DALI, con sistema di connessione, allacciamento alla rete: 220..240V, AC, 50/60Hz, cavo di collegamento spina integrata frontalmente nella struttura dell'apparecchio, potenza di misurazione: 432W, collegamento sul lato rete,7 poli, max. 10mm² (5G+2), con morsetto, alloggiamento dell'apparecchio, in acciaio inox 1.4404 (AISI316), decapato e passivato, lunghezza: 960mm, larghezza: 295mm, altezza: 68mm, dissipatore di calore, in Al Mg 2, E-box, in acciaio inox 1.4404 (AISI316), decapato e passivato, lunghezza: 510mm, larghezza: 213mm, altezza: 115mm, grado di protezione (totale): IP66, classe di isolamento (totale): classe isolamento I (messa a terra), marchi di qualità: CE, resistenza agli urti: IK09, temperatura ambiente operativa ammessa: -25..+45°C, unità d'imballo: 1 pezzo

IP 66 IK 09 CE

Lampade:	LED
Peso (kg):	17,6
GTIN (EAN):	4058352392775

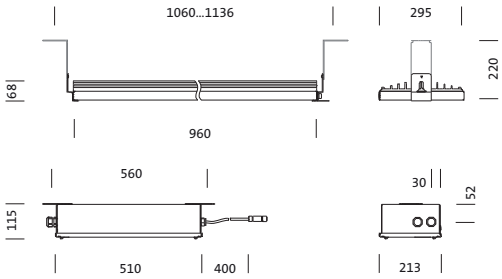

È obbligatorio osservare le istruzioni di montaggio durante la pianificazione e l'installazione dell'installazione elettrica (reperibili su www.siteco.com)
Tolleranze relative ai dati termici, elettrici e fotometrici secondo IEC 62722
Dati soggetti a cambiamento - Salvo errori e omissioni - Assicuratevi di utilizzare sempre l'ultima versione

Siteco GmbH • Georg-Simon-Ohm-Str. 50 • 83301 Traunreut, Germania • Fon +49(8669)33-0 • Fax +49(8669)33-397 • eMail info@siteco.de • Internet www.siteco.com

siteco

Cod. articolo: 5WD46CDJ3SN3 | **GTIN (EAN):** 4058352392775

Descrizione tecnica dettagliata:

Dati caratteristici
- Tipo prodotto: apparecchio per gallerie
- Nome del prodotto: TL 33S maxi
- Cod. articolo: 5WD46CDJ3SN3

Illuminotecnica | Equipaggiamento | Alimentatore

Componenti 1

Illuminotecnica:
- Copertura: schermo, trasparente, antiriflesso
- Simmetria: distribuzione simmetrica
- Uscita luce: distribuzione diretta

Lampade:
- Supplemento: idoneo sul lato rete per il cablaggio passante trifase

Gruppo di alimentazione:
- Alimentatore: EVG-DALI
- Sistema di controllo: DALI

Componenti 2

Certificati, Norme
- Grado di protezione: IP66
- Classe di isolamento: classe isolamento I (messa a terra)
- Resistenza agli urti: IK09
- Intervallo di temperatura (operazione): -25..+45°C
- Marchio di controllo, marchio: CE

Materiale, Colore
- alloggiamento dell'apparecchio: acciaio inox 1.4404 (AISI316), decapato e passivato
- E-box: acciaio inox 1.4404 (AISI316), decapato e passivato
- Copertura: schermo in vetro di sicurezza monolastra

Montaggio
- Tipo di installazione, luogo di installazione: a plafone, alla struttura portante, al soffitto

Collegamento elettrico
- Collegamento: sistema di connessione
- Tensione nominale: 220..240V, 50/60Hz, AC
- Tensione impulsiva di dimensionamento: 10kV 1,2/50µs
- Cavo di collegamento: spina integrata frontalmente nella struttura dell’apparecchio

Dimensioni, Peso
- Lunghezza: 960mm
- Larghezza: 295mm
- Altezza: 68mm
- Peso: 17,6kg

Durata di vita
- Vita utile di misurazione: 100000 ore (L95/B10) con TA = 25°C

È obbligatorio osservare le istruzioni di montaggio durante la pianificazione e l'installazione dell'installazione elettrica (reperibili su www.siteco.com)
Tolleranze relative ai dati termici, elettrici e fotometrici secondo IEC 62722
Dati soggetti a cambiamento - Salvo errori e omissioni - Assicuratevi di utilizzare sempre l'ultima versione

Siteco GmbH • Georg-Simon-Ohm-Str. 50 • 83301 Traunreut, Germania • Fon +49(8669)33-0 • Fax +49(8669)33-397 • eMail info@siteco.de • Internet www.siteco.com

siteco

Cod. articolo: 5WD46CDJ3SN3 | **GTIN (EAN):** 4058352392775

Dimensioni:

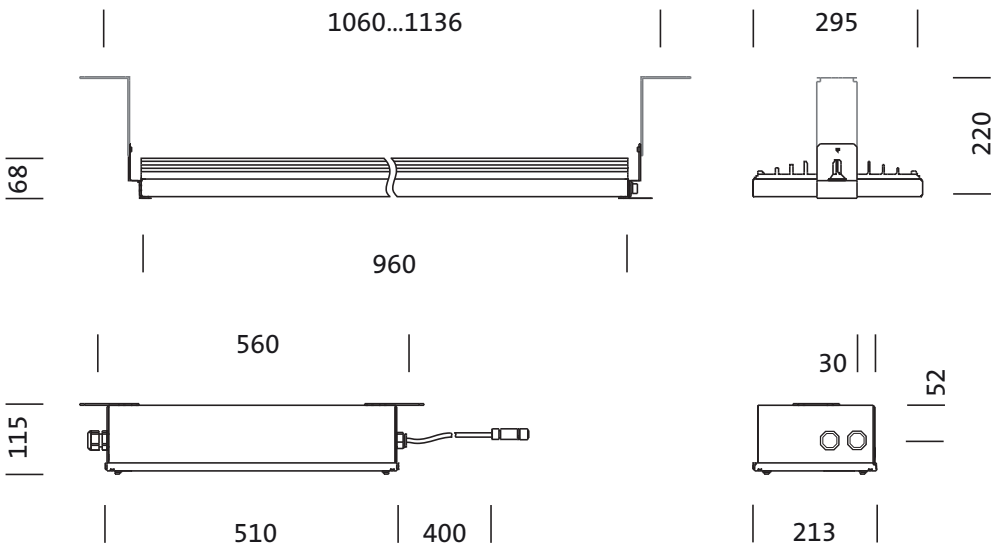

È obbligatorio osservare le istruzioni di montaggio durante la pianificazione e l'installazione dell'installazione elettrica (reperibili su www.siteco.com)
Tolleranze relative ai dati termici, elettrici e fotometrici secondo IEC 62722
Dati soggetti a cambiamento - Salvo errori e omissioni - Assicuratevi di utilizzare sempre l'ultima versione

Siteco GmbH • Georg-Simon-Ohm-Str. 50 • 83301 Traunreut, Germania • Fon +49(8669)33-0 • Fax +49(8669)33-397 • eMail info@siteco.de • Internet www.siteco.com

siteco

Cod. articolo: 5WD46CDJ3SN3 | **GTIN (EAN):** 4058352392775

Dati di progetto:

5WD46CDJ3SN3: 1x LED

4058352392775
5WD46CDJ3SN3
LED 5000 K | CRI ≥ 70 ϕ_N 63530 lm

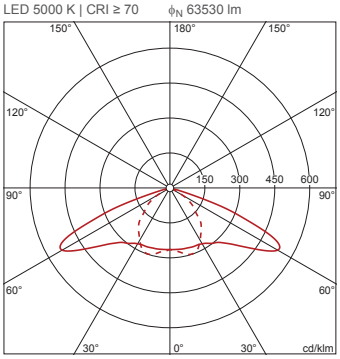

C 0/180 C 90/270

È obbligatorio osservare le istruzioni di montaggio durante la pianificazione e l'installazione dell'installazione elettrica (reperibili su www.siteco.com)
Tolleranze relative ai dati termici, elettrici e fotometrici secondo IEC 62722
Dati soggetti a cambiamento - Salvo errori e omissioni - Assicuratevi di utilizzare sempre l'ultima versione

Siteco GmbH • Georg-Simon-Ohm-Str. 50 • 83301 Traunreut, Germania • Fon +49(8669)33-0 • Fax +49(8669)33-397 • eMail info@siteco.de • Internet www.siteco.com