siteco

Cod. articolo: 51DB15MD4C | **GTIN (EAN):** 4058352555200

Descrizione prodotto:

Lunis 21, L, downlight, in PC, uscita luce: diretta distribuzione, LED flusso luminoso di misurazione: 1.700lm, colore della luce: 840, alimentatore: EVG, con morsetto, a 3 poli, allacciamento alla rete: 220..240V, AC, alloggiamento, rotondo, in alluminio pressofusione, bianco traffico (RAL 9016), diametro: 162mm, grado di protezione (totale): IP20, grado di protezione (lato locale): IP54, classe di isolamento (totale): classe isolamento II (messa a terra), marchi di qualità: CE, resistenza agli urti: IK02, unità d'imballo: 1 pezzo

IP 20

Lampade:	LED
Peso (kg):	0,6
GTIN (EAN):	4058352555200

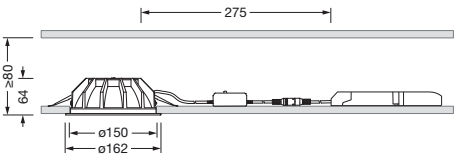

È obbligatorio osservare le istruzioni di montaggio durante la pianificazione e l'installazione dell'installazione elettrica (reperibili su www.siteco.com)
Tolleranze relative ai dati termici, elettrici e fotometrici secondo IEC 62722
Dati soggetti a cambiamento - Salvo errori e omissioni - Assicuratevi di utilizzare sempre l'ultima versione

Siteco GmbH • Georg-Simon-Ohm-Str. 50 • 83301 Traunreut, Germania • Fon +49(8669)33-0 • Fax +49(8669)33-397 • eMail info@siteco.de • Internet www.siteco.com

siteco

Cod. articolo: 51DB15MD4C | **GTIN (EAN):** 4058352555200

Descrizione tecnica dettagliata:

Dati caratteristici
- Tipo prodotto: downlight
- Nome del prodotto: Lunis 21 L
- Cod. articolo: 51DB15MD4C

Illuminotecnica | Equipaggiamento | Alimentatore

Componenti 1

Illuminotecnica:
- Angolo di emissione: distribuzione diffusa
- Uscita luce: distribuzione diretta
- UGR direz. di osserv. longit. asse apparecchio: ≤ 19
- UGR direz. di osserv. perpend. asse apparecchio: ≤ 19

Lampade:
- Lampada: con LED
- Flusso luminoso di misurazione: 1700lm
- Efficienza luminosa: 123lm/W
- Temperatura di colore: 4000K
- Indice di resa cromatica: CRI > 80
- Colore della luce: 840
- SDCM (Standard Deviation of Colour Matching): MacAdam ≤ 3 SDCM (iniziale)
- Potenza di misurazione: 14W
- Supplemento: cablaggio privo di alogeni

Gruppo di alimentazione:
- Alimentatore: EVG
- Sistema di controllo: ON/OFF multilumen

Certificati, Norme
- Grado di protezione: IP20
- Grado di protezione (lato locale): IP54
- Classe di isolamento: classe isolamento II (messa a terra)
- Resistenza agli urti: IK02
- Marchio di controllo, marchio: CE

Materiale, Colore
- alloggiamento: alluminio pressofusione, bianco traffico (RAL 9016), rotondo
- Specifica di colore: bianco traffico (RAL 9016)

Montaggio
- Tipo di installazione, luogo di installazione: montaggio a incasso, nel soffitto
- Ø apertura controsoffitto: 150mm
- Disposizione: disposizione singola

Collegamento elettrico
- Collegamento: morsetto, a 3 poli
- Tensione nominale: 220..240V, AC

Dimensioni, Peso
- Diametro: 162mm
- Altezza: 58mm
- Peso: 0,6kg

Durata di vita
- Vita utile di misurazione: 50000 ore (L80/B50) con TA = 25°C

È obbligatorio osservare le istruzioni di montaggio durante la pianificazione e l'installazione dell'installazione elettrica (reperibili su www.siteco.com)
Tolleranze relative ai dati termici, elettrici e fotometrici secondo IEC 62722
Dati soggetti a cambiamento - Salvo errori e omissioni - Assicuratevi di utilizzare sempre l'ultima versione

Siteco GmbH • Georg-Simon-Ohm-Str. 50 • 83301 Traunreut, Germania • Fon +49(8669)33-0 • Fax +49(8669)33-397 • eMail info@siteco.de • Internet www.siteco.com

siteco

Cod. articolo: 51DB15MD4C | **GTIN (EAN):** 4058352555200

Dimensioni:

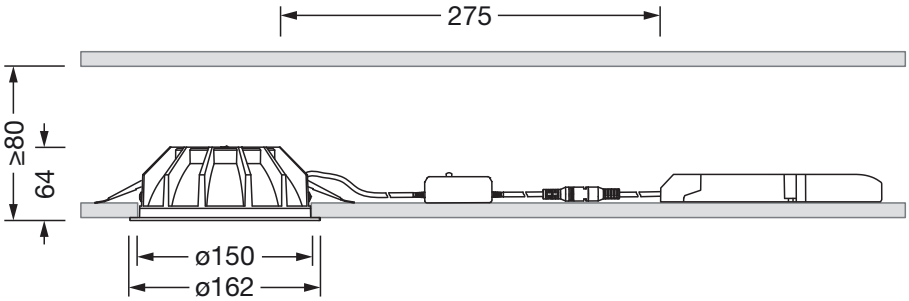

È obbligatorio osservare le istruzioni di montaggio durante la pianificazione e l'installazione dell'installazione elettrica (reperibili su www.siteco.com)
Tolleranze relative ai dati termici, elettrici e fotometrici secondo IEC 62722
Dati soggetti a cambiamento - Salvo errori e omissioni - Assicuratevi di utilizzare sempre l'ultima versione

Siteco GmbH • Georg-Simon-Ohm-Str. 50 • 83301 Traunreut, Germania • Fon +49(8669)33-0 • Fax +49(8669)33-397 • eMail info@siteco.de • Internet www.siteco.com