siteco

Bestillingsnummer: 5NY52660XG18 | **GTIN (EAN):** 4039806215932

Produktbeskrivelse:

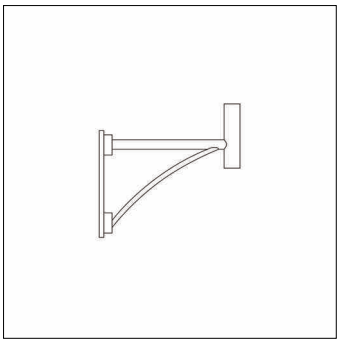

veggfeste, veggutligger, designutligger, fra stål, galvanisert og lakkert, Siteco® metallisk grå (DB 702S), 1-armet, bredde: 100mm, høyde: 500mm, utliggermål: 600mm, pakningsenhet: 1 stykk

Vekt (kg):	7,4
GTIN (EAN):	4039806215932

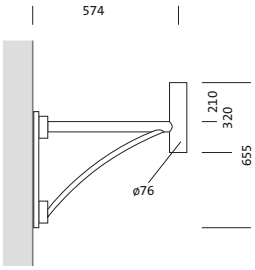

Det er obligatorisk at monteringsanvisningene må følges når du planlegger og installerer den elektriske installasjonen (finner du på www.siteco.com)
Toleranser relatert til termiske, elektriske og fotometriske data i henhold til IEC 62722
Versjon 16.02.2024 – Med forbehold om endringer og feil – Påse at du alltid bruker siste versjon –

Siteco GmbH • Georg-Simon-Ohm-Str. 50 • 83301 Traunreut, Tyskland • Tlf. +49(8669)33-0 • Faks +49(8669)33-397 • E-post info@siteco.de • Internett www.siteco.com

Bestillingsnummer: 5NY52660XG18 | **GTIN (EAN):** 4039806215932

Detaljert teknisk beskrivelse:

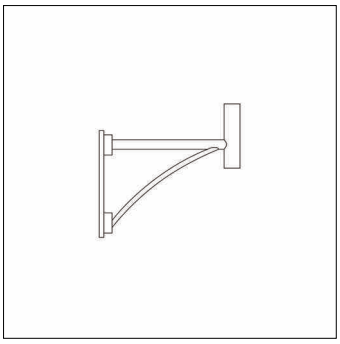

Hovedegenskaper
- Produkttype: veggutligger
- Produktnavn: veggfeste
- Bestillingsnummer: 5NY52660XG18

Materiale, Farge
- designutligger: stål, galvanisert og lakkert, Siteco® metallisk grå (DB 702S)
- Fargespesifikasjon: Siteco® metallisk grå (DB 702S)

Dimensjoner, Vekt
- Bredde: 100mm
- Høyde: 500mm
- Vekt: 7,4kg

Det er obligatorisk at monteringsanvisningene må følges når du planlegger og installerer den elektriske installasjonen (finner du på www.siteco.com)
Toleranser relatert til termiske, elektriske og fotometriske data i henhold til IEC 62722
Versjon 16.02.2024 – Med forbehold om endringer og feil – Påse at du alltid bruker siste versjon –

Siteco GmbH • Georg-Simon-Ohm-Str. 50 • 83301 Traunreut, Tyskland • Tlf. +49(8669)33-0 • Faks +49(8669)33-397 • E-post info@siteco.de • Internett www.siteco.com

Bestillingsnummer: 5NY52660XG18 | **GTIN (EAN):** 4039806215932

Mål:

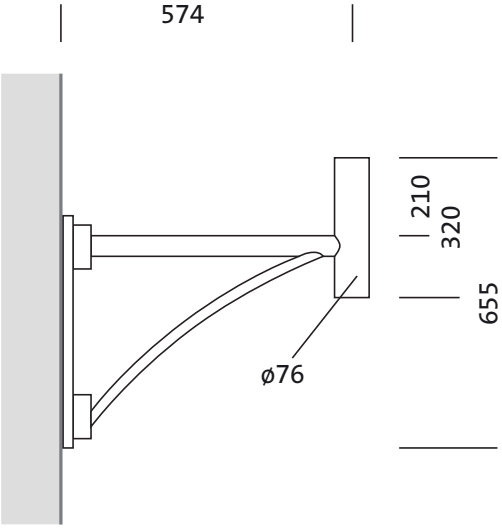

Det er obligatorisk at monteringsanvisningene må følges når du planlegger og installerer den elektriske installasjonen (finner du på www.siteco.com)
Toleranser relatert til termiske, elektriske og fotometriske data i henhold til IEC 62722
Versjon 16.02.2024 – Med forbehold om endringer og feil – Påse at du alltid bruker siste versjon –

Siteco GmbH • Georg-Simon-Ohm-Str. 50 • 83301 Traunreut, Tyskland • Tlf. +49(8669)33-0 • Faks +49(8669)33-397 • E-post info@siteco.de • Internett www.siteco.com