Bestillingsnummer: 5EA3BEH01 | **GTIN (EAN):** 4058352641286

Produktbeskrivelse:

SITECO Connect WirelessMast Box Motion High, monteringstype: utenpåliggende, monteringssted: på mast, fra plast, spenning: 230V, spenningstype: AC, 2,4GHz, lokalt mesh-radionettverk, DALI, lokal innstilling og betjening med USB-pinne, ved bevegelse, valgfritt via radiotrykknapp, 1 PIR-bevegelsessensor, radio, 2,4 GHz, kapslingsgrad (totalt): IP65, kontrolltegn: CE, pakningsenhet: 1 stykk

IP 65 CE

Vekt (kg):	0,8
GTIN (EAN):	4058352641286

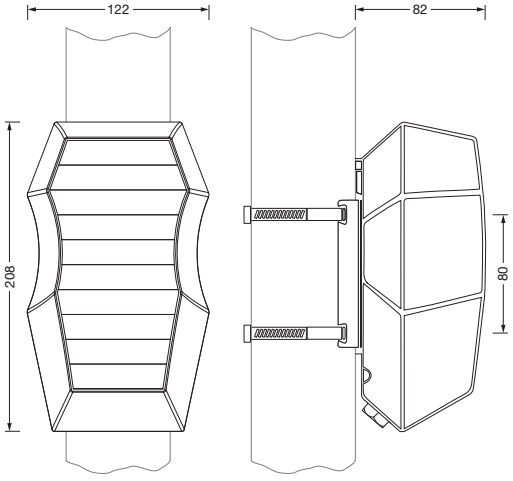

Det er obligatorisk at monteringsanvisningene må følges når du planlegger og installerer den elektriske installasjonen (finner du på www.siteco.com)
Toleranser relatert til termiske, elektriske og fotometriske data i henhold til IEC 62722
Versjon 12.04.2024 – Med forbehold om endringer og feil – Påse at du alltid bruker siste versjon –

Siteco GmbH • Georg-Simon-Ohm-Str. 50 • 83301 Traunreut, Tyskland • Tlf. +49(8669)33-0 • Faks +49(8669)33-397 • E-post info@siteco.de • Internett www.siteco.com

Bestillingsnummer: 5EA3BEH01 | **GTIN (EAN):** 4058352641286

Detaljert teknisk beskrivelse:

Hovedegenskaper
- Produkttype: sensor
- Produktnavn: SITECO Connect Wireless
- Bestillingsnummer: 5EA3BEH01

Lysteknikk | Bestykning | Forkoblingsenhet

Komponenter 1

Driftsapparat:
- Styring mot: DALI

Sertifikater, Standarder
- Kapslingsklasse: IP65
- Temperaturområde (drift): -25..+80°C
- Testmerking, merking: CE

Materiale, Farge
- armaturhus: plast, mørkegrå
- Fargespesifikasjon: mørkegrå

Montasje
- Montasjetype, montasjested: utenpåliggende, på mast
- Montasjehøyde: 6..12m

Elektrisk tilkobling
- Nominell spenning: 230V, AC

Dimensjoner, Vekt
- Vekt: 0,8kg

Det er obligatorisk at monteringsanvisningene må følges når du planlegger og installerer den elektriske installasjonen (finner du på www.siteco.com)
Toleranser relatert til termiske, elektriske og fotometriske data i henhold til IEC 62722
Versjon 12.04.2024 – Med forbehold om endringer og feil – Påse at du alltid bruker siste versjon –

Siteco GmbH • Georg-Simon-Ohm-Str. 50 • 83301 Traunreut, Tyskland • Tlf. +49(8669)33-0 • Faks +49(8669)33-397 • E-post info@siteco.de • Internett www.siteco.com

Bestillingsnummer: 5EA3BEH01 | **GTIN (EAN):** 4058352641286

Mål:

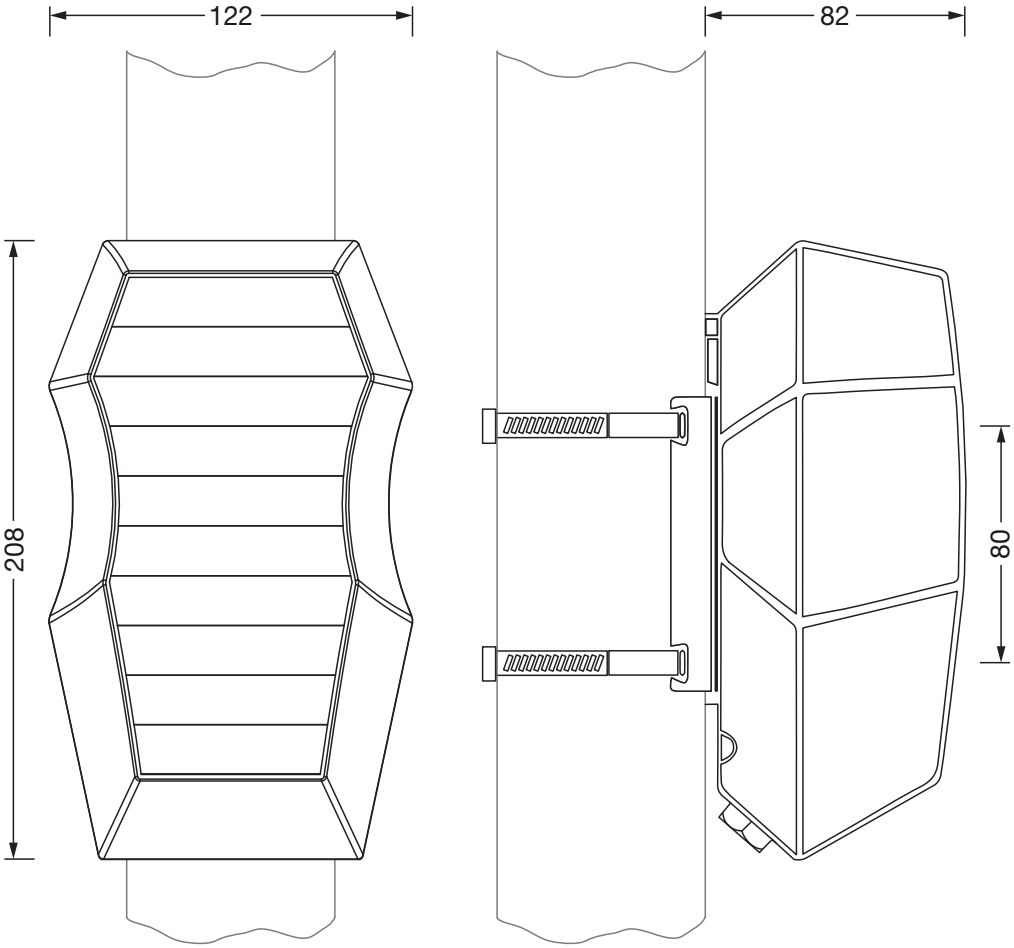

Detection zone "Mast Box Motion High"
5EA3BEH01

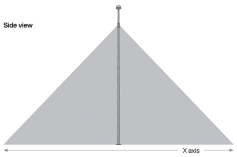

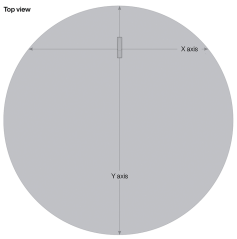

Mounting height	X axis	Y axis
7.0 m	11.9 m	12.4 m
8.0 m	13.6 m	14.2 m
9.0 m	15.3 m	15.9 m
10.0 m	17.0 m	17.7 m

Det er obligatorisk at monteringsanvisningene må følges når du planlegger og installerer den elektriske installasjonen (finner du på www.siteco.com)
Toleranser relatert til termiske, elektriske og fotometriske data i henhold til IEC 62722
Versjon 12.04.2024 – Med forbehold om endringer og feil – Påse at du alltid bruker siste versjon –

Siteco GmbH • Georg-Simon-Ohm-Str. 50 • 83301 Traunreut, Tyskland • Tlf. +49(8669)33-0 • Faks +49(8669)33-397 • E-post info@siteco.de • Internett www.siteco.com