Bestillingsnummer: 51TP12DN4EXL | **GTIN (EAN):** 4058352210352

Produktbeskrivelse:

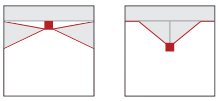

Licross® 11 Protected HO, armaturinnsats, fra stålplate, galvanisert, båndlakkert, hvit, lengde: 1.500mm, bredde: 90mm, høyde: 101mm, LED anslått lysfluks: 14.070lm, lysfarge: 840, forkoblingsenhet: DALI 2, forkoblingsenhet: HF-DALI, med støpsel, 5-polet, med fasevalg, strømtilkobling: 220..240V, AC, 50/60Hz, anslått effekt: 86W, kabling halogenfri, primært lystekn. deksel: deksel, fra PMMA, lysutstråling: direkte spredende, primær lyskarakteristikk: symmetrisk, kapslingsgrad (totalt): IP64, beskyttelsesklasse (totalt): VK I (vernejording), kontrolltegn: CE, ENEC, VDE, UKCA, vernemerking: D ved bruk i et miljø med ledende støv med tilsvarende tilbehør, slagfasthet: IK06, tillatt omg.temperatur for innendørs bruk: -25..+35°C, reduksjon av tillatt maksimal omgivelsestemperatur med 5°C ved takmontering, oppfyller kravene til IFS (International Featured Standards) når det gjelder sikkerhet og kvalitet i matvareindustrien, LABS-konformitetstestet i henhold til VDMA 24364:2018-05, pakningsenhet: 1 stykk

IP 64 IK 06

Bestykning:	LED
Vekt (kg):	3,0
GTIN (EAN):	4058352210352

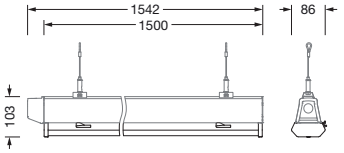

Det er obligatorisk at monteringsanvisningene må følges når du planlegger og installerer den elektriske installasjonen (finner du på www.siteco.com)
Toleranser relatert til termiske, elektriske og fotometriske data i henhold til IEC 62722
Versjon 01.03.2024 – Med forbehold om endringer og feil – Påse at du alltid bruker siste versjon –

Siteco GmbH • Georg-Simon-Ohm-Str. 50 • 83301 Traunreut, Tyskland • Tlf. +49(8669)33-0 • Faks +49(8669)33-397 • E-post info@siteco.de • Internett www.siteco.com

siteco

Bestillingsnummer: 51TP12DN4EXL | **GTIN (EAN):** 4058352210352

Detaljert teknisk beskrivelse:

Hovedegenskaper
- Produkttype: armaturinnsats
- Produktnavn: Licross® 11 Protected HO
- Bestillingsnummer: 51TP12DN4EXL

Lysteknikk | Bestykning | Forkoblingsenhet

Komponenter 1

Lysteknikk:
- Deksel: deksel
- Strålevinkel: bredstrålende
- Symmetri: symmetrisk
- Lysutstråling: direkte strålende
- UGR synsretning på langs av armaturen: ≤ 22
- UGR synsretning på tvers av armaturen: ≤ 28

Bestykning:
- Lyskilde: med LED
- Anslått lysfluks: 14070lm
- Lysutbytte: 163lm/W
- Fargetemperatur: 4000K
- Fargegjengivelsesindeks: CRI > 80
- Lysfarge: 840
- SDCM (Standard Deviation of Colour Matching): MacAdam ≤ 3 SDCM (innledende)
- Anslått effekt: 86W
- Tillegg: kabling halogenfri

Driftsapparat:
- Forkoblingsenhet: HF-DALI
- Styring mot: DALI 2

Sertifikater, Standarder
- Kapslingsklasse: IP64
- Isolasjonsklasse: VK I (vernejording)
- Slagfasthet: IK06
- Vernemerking: D ved bruk i et miljø med ledende støv med tilsvarende tilbehør
- Temperaturområde (drift): -25..+35°C
- Tillegg: oppfyller kravene til IFS (International Featured Standards) når det gjelder sikkerhet og kvalitet i matvareindustrien, reduksjon av tillatt maksimal omgivelsestemperatur med 5°C ved takmontering, LABS-konformitetstestet i henhold til VDMA 24364:2018-05
- Testmerking, merking: CE, ENEC, VDE, UKCA

Materiale, Farge
- Licross® LED-innsats: stålplate, galvanisert, båndlakkert, hvit
- Fargespesifikasjon: hvit
- Deksel: deksel fra PMMA

Montasje
- Montasjetype, montasjested: innstikksmontering, i Licross®-monteringsskinnen
- Anordning: enkelanordning/rekkemontering
- Tillegg: kun egnet til bruk innendørs

Elektrisk tilkobling
- Tilkobling: støpsel, 5-polet, med fasevalg
- Nominell spenning: 220..240V, 50/60Hz, AC

Dimensjoner, Vekt
- Lengde: 1500mm
- Bredde: 90mm
- Høyde: 101mm
- Vekt: 3,0kg

Levetid
- Anslått levetid: 100000 t (L85/B50) ved OT = 25°C

Det er obligatorisk at monteringsanvisningene må følges når du planlegger og installerer den elektriske installasjonen (finner du på www.siteco.com)
Toleranser relatert til termiske, elektriske og fotometriske data i henhold til IEC 62722
Versjon 01.03.2024 – Med forbehold om endringer og feil – Påse at du alltid bruker siste versjon –

Siteco GmbH • Georg-Simon-Ohm-Str. 50 • 83301 Traunreut, Tyskland • Tlf. +49(8669)33-0 • Faks +49(8669)33-397 • E-post info@siteco.de • Internett www.siteco.com

Bestillingsnummer: 51TP12DN4EXL | **GTIN (EAN):** 4058352210352

Mål:

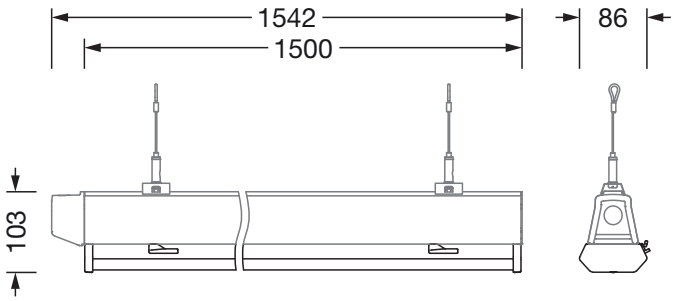

Det er obligatorisk at monteringsanvisningene må følges når du planlegger og installerer den elektriske installasjonen (finner du på www.siteco.com)
Toleranser relatert til termiske, elektriske og fotometriske data i henhold til IEC 62722
Versjon 01.03.2024 – Med forbehold om endringer og feil – Påse at du alltid bruker siste versjon –

Siteco GmbH • Georg-Simon-Ohm-Str. 50 • 83301 Traunreut, Tyskland • Tlf. +49(8669)33-0 • Faks +49(8669)33-397 • E-post info@siteco.de • Internett www.siteco.com

Bestillingsnummer: 51TP12DN4EXL | **GTIN (EAN):** 4058352210352

Planleggingsdata:

51TP12DN4EXL: 1x LED

4058352210352
51TP12DN4EXL
LED 4000 K | CRI ≥ 80 ϕ_N 14070 lm

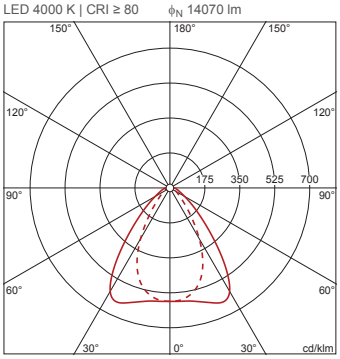

$\phi_\downarrow$ 98% $\phi_\uparrow$ 2%

Luminans (cd/m²)

	C 0/180	C 90/270
L_{80}	12259	5628
L_{70}	12312	7083
L_{65}	13552	7837

UGR 25,3 20,8
X 4H Y 8H ρ 70/50/20 S 0,25H

Det er obligatorisk at monteringsanvisningene må følges når du planlegger og installerer den elektriske installasjonen (finner du på www.siteco.com)
Toleranser relatert til termiske, elektriske og fotometriske data i henhold til IEC 62722
Versjon 01.03.2024 – Med forbehold om endringer og feil – Påse at du alltid bruker siste versjon –

Siteco GmbH • Georg-Simon-Ohm-Str. 50 • 83301 Traunreut, Tyskland • Tlf. +49(8669)33-0 • Faks +49(8669)33-397 • E-post info@siteco.de • Internett www.siteco.com