siteco

Bestillingsnummer: 5XA7764A2A1A | **GTIN (EAN):** 4058352670248

Produktbeskrivelse:

Floodlight FL 21 micro, flomlys, primær lysstyring med linse, fra PMMA, primært lystekn. deksel: verneskive, fra herdet sikkerhetsglass, klar, lysfordeling: PL43, lysutstråling: direkte spredende, monteringstype: utenpåliggende, LED, High Power LED, anslått lysfluks: 3.060lm, lysutbytte: 128lm/W, lysfarge: 730, fargetemperatur: 3000K, forkoblingsenhet: DALI 2, styring: overopphetingsvern, effektreduksjon, konstant lysstrømstyring, fleksibel lysfluksparametrisering, med klemme, 6-polet, strømtilkobling: 220..240V, AC/DC, 0/50..60Hz, begynnelse av levetid: 24W, slutten av levetid: 25W, redusering: 12W, armaturhus, fra aluminium presstøpt, pulverbelagt, Siteco® metallisk grå (DB 702S), korrosivitetskategori C5 mid i henhold til DIN EN ISO 12944, tetning som kan skiftes uten å ødelegges, festebøyle, fra stål, galvanisert, pulverbelagt, Siteco® metallisk grå (DB 702S), kapslingsgrad (totalt): IP66, beskyttelsesklasse (totalt): VK II (verneisolert), kontrolltegn: CE, ENEC, VDE, slagfasthet: IK07, tillatt driftsomgivelsestemperatur: -40..+40°C, tillatt driftsomgivelsestemperatur for utendørs bruk: -40..+50°C, norm: DIN EN 12944, LABS-konformitetstestet i henhold til VDMA 24364:2018-05, pakningsenhet: 1 stykk

IP 66 IK 07

Bestykning:	LED
Vekt (kg):	3,2
GTIN (EAN):	4058352670248

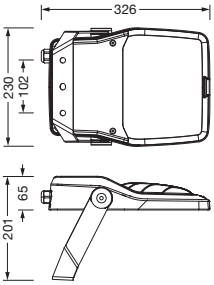

Det er obligatorisk at monteringsanvisningene må følges når du planlegger og installerer den elektriske installasjonen (finner du på www.siteco.com)
Toleranser relatert til termiske, elektriske og fotometriske data i henhold til IEC 62722
Versjon 27.09.2024 – Med forbehold om endringer og feil – Påse at du alltid bruker siste versjon –

Siteco GmbH • Georg-Simon-Ohm-Str. 50 • 83301 Traunreut, Tyskland • Tlf. +49(8669)33-0 • Faks +49(8669)33-397 • E-post info@siteco.de • Internett www.siteco.com

siteco

Bestillingsnummer: 5XA7764A2A1A | **GTIN (EAN):** 4058352670248

Detaljert teknisk beskrivelse:

Hovedegenskaper
- Produkttype: flomlys
- Produktnavn: Floodlight FL 21 micro
- Bestillingsnummer: 5XA7764A2A1A

Lysteknikk | Bestykning | Forkoblingsenhet

Komponenter 1

Lysteknikk:
- Lysstyring: linse fra PMMA
- Deksel: verneskive, klar
- Lysfordeling: PL43
- Lysutstråling: direkte strålende

Bestykning:
- Lyskilde: med High Power LED, LED
- Anslått lysfluks: 3060lm
- Lysutbytte: 128lm/W
- Fargetemperatur: 3000K
- Fargegjengivelsesindeks: CRI > 70
- Lysfarge: 730
- Nominell effekt, start av levetid: 24
- Nominell effekt, slutt av levetid: 25
- Nominell effekt ved 50% lysfluks: 12
- Tillegg: lysfluks redusert til ca. 15% ved DC-drift

Driftsapparat:
- Styring mot: DALI 2
- Utstyr: overopphetingsvern, effektreduksjon, konstant lysstrømstyring, fleksibel lysfluksparametrisering

Sertifikater, Standarder
- Kapslingsklasse: IP66
- Isolasjonsklasse: VK II (verneisolert)
- Slagfasthet: IK07
- Temperaturområde (drift): -40..+40°C
- Tillegg: LABS-konformitetstestet i henhold til VDMA 24364:2018-05
- Norm: DIN EN 12944
- Korrosjonsbeskyttelse: korrosivitetskategori C5 mid i henhold til DIN EN ISO 12944
- Testmerking, merking: CE, ENEC, VDE

Materiale, Farge
- armaturhus: aluminium presstøpt, pulverbelagt, Siteco® metallisk grå (DB 702S), tetning som kan skiftes uten å ødelegges
- Fargespesifikasjon: Siteco® metallisk grå (DB 702S)
- festebøyle: stål, galvanisert, pulverbelagt, Siteco® metallisk grå (DB 702S)
- Fargespesifikasjon: Siteco® metallisk grå (DB 702S)
- Deksel: verneskive fra herdet sikkerhetsglass

Montasje
- Montasjetype, montasjested: utenpåliggende, på støttestruktur, på travers
- Anordning: enkeltanordning
- Tillegg: med festebøyle

Elektrisk tilkobling
- Tilkobling: klemme, 6-polet
- Nominell spenning: 220..240V, 0/50..60Hz, AC/DC
- Støtspenningsfasthet: 10kV 1,2/50µs

Dimensjoner, Vekt
- Vekt: 3,2kg

Levetid
- Anslått levetid: 100000 t (L97/B10) ved OT = 25°C

Det er obligatorisk at monteringsanvisningene må følges når du planlegger og installerer den elektriske installasjonen (finner du på www.siteco.com)
Toleranser relatert til termiske, elektriske og fotometriske data i henhold til IEC 62722
Versjon 27.09.2024 – Med forbehold om endringer og feil – Påse at du alltid bruker siste versjon –

Siteco GmbH • Georg-Simon-Ohm-Str. 50 • 83301 Traunreut, Tyskland • Tlf. +49(8669)33-0 • Faks +49(8669)33-397 • E-post info@siteco.de • Internett www.siteco.com

Bestillingsnummer: 5XA7764A2A1A | **GTIN (EAN):** 4058352670248

Mål:

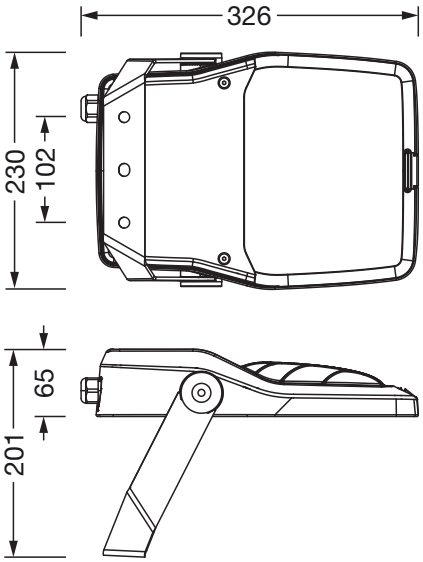

Det er obligatorisk at monteringsanvisningene må følges når du planlegger og installerer den elektriske installasjonen (finner du på www.siteco.com)
Toleranser relatert til termiske, elektriske og fotometriske data i henhold til IEC 62722
Versjon 27.09.2024 – Med forbehold om endringer og feil – Påse at du alltid bruker siste versjon –

Siteco GmbH • Georg-Simon-Ohm-Str. 50 • 83301 Traunreut, Tyskland • Tlf. +49(8669)33-0 • Faks +49(8669)33-397 • E-post info@siteco.de • Internett www.siteco.com