siteco

Oznaka za naročilo: 5NY231735KM00 | **GTIN (EAN):** 4039806381606

Opis izdelka:

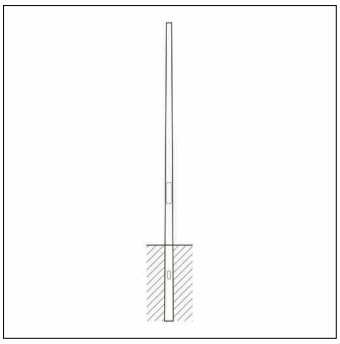

kandelaber, kandelaber, konično okroglo, material: jeklo, pocinkano, višina: 3,5m, nastavek: 76mm (direktni natik), zemeljski nosilec: h= 600mm / Ø= 133mm, standard: DIN EN 40, enota pakiranja: 1 kos

Masa (kg):	21,9
GTIN (EAN):	4039806381606

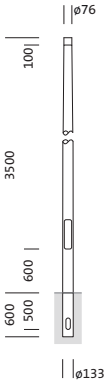

Obvezno je treba upoštevati navodila za montažo pri načrtovanju in namestitvi električne napeljave (najdete na www.siteco.com)
Tolerance v zvezi s toplotnimi, električnimi in fotometričnimi podatki v skladu z IEC 62722
Izdaja 06.06.2024 - Pridržujemo si pravico napak ali sprememb - prepričajte se, da vedno uporabljate najnovejšo verzijo -

Siteco GmbH • Podružnica City Centre Trg. Republike 3 / Floor 3 • 1000 Ljubljana – Slovenia • E-mail contact-si@siteco.si • Internet www.siteco.com

siteco

Oznaka za naročilo: 5NY231735KM00 | **GTIN (EAN):** 4039806381606

Podroben tehnični opis:

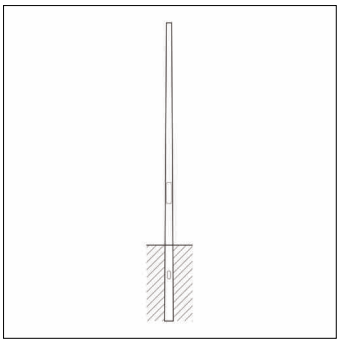

Osnovni podatki
- Vrsta izdelka: kandelaber
- Ime izdelka: kandelaber
- Oznaka za naročilo: 5NY231735KM00

Potrdila, standardi
- Standard: DIN EN 40

Material, Barva
- kandelaber: jeklo, pocinkano, konično okroglo

Mere, Masa
- Višina: 3,5m
- Masa: 21,9kg
- Premer nastavka: premer nastavka: 76mm
- Zemeljski nosilec: h= 600mm / Ø= 133mm

Obvezno je treba upoštevati navodila za montažo pri načrtovanju in namestitvi električne napeljave (najdete na www.siteco.com)
Tolerance v zvezi s toplotnimi, električnimi in fotometričnimi podatki v skladu z IEC 62722
Izdaja 06.06.2024 - Pridržujemo si pravico napak ali sprememb - prepričajte se, da vedno uporabljate najnovejšo verzijo -

Siteco GmbH • Podružnica City Centre Trg. Republike 3 / Floor 3 • 1000 Ljubljana – Slovenia • E-mail contact-si@siteco.si • Internet www.siteco.com

siteco

Oznaka za naročilo: 5NY231735KM00 | **GTIN (EAN):** 4039806381606

Mere:

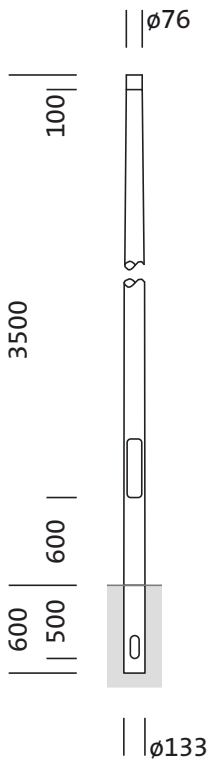

Obvezno je treba upoštevati navodila za montažo pri načrtovanju in namestitvi električne napeljave (najdete na www.siteco.com)
Tolerance v zvezi s toplotnimi, električnimi in fotometričnimi podatki v skladu z IEC 62722
Izdaja 06.06.2024 - Pridržujemo si pravico napak ali sprememb - prepričajte se, da vedno uporabljate najnovejšo verzijo -

Siteco GmbH • Podružnica City Centre Trg. Republike 3 / Floor 3 • 1000 Ljubljana – Slovenia • E-mail contact-si@siteco.si • Internet www.siteco.com