Oznaka za naročilo: 5NW13993QA | **GTIN (EAN):** 4039806449764

Opis izdelka:

sekundarni zrcalni reflektor, uporaba: Siteco Mirrortec® Indoor, obešalnik za vrv, ohišje, kvadratne oblike, material: aluminij, lakirano, v aluminijsko sivi barvi (RAL 9006), Fresnel reflektor 100, material: PMMA, ALU metalizirano, visok sijaj, razstavljanje svetlobnih točk, Fresnelova struktura, dolžina: 600 mm, širina: 600 mm

Masa (kg):	3,0
GTIN (EAN):	4039806449764

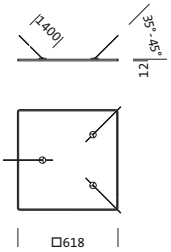

siteco

Oznaka za naročilo: 5NW13993QA | **GTIN (EAN):** 4039806449764

Podroben tehnični opis:

Osnovni podatki
- Vrsta izdelka: sekundarni zrcalni reflektor
- Ime izdelka: Siteco Mirrortec® Indoor
- Oznaka za naročilo: 5NW13993QA

Svetlobna tehnika | Sijalke | Predstikalna naprava

Komponenta 2

Svetlobna tehnika:
- Usmerjanje svetlobe: Fresnel reflektor 100 material: PMMA, ALU metalizirano, visok sijaj
- Omejitev bleščanja: razstavljanje svetlobnih točk, Fresnelova struktura
- Kot sevanja: ozka porazdelitev
- Simetrija: simetrična porazdelitev

Material, Barva
- obešalnik za vrv: aluminij, lakirano, v aluminijsko sivi barvi (RAL 9006), kvadratne oblike
- ohišje: aluminij, lakirano, v aluminijsko sivi barvi (RAL 9006), kvadratne oblike
- Specifikacija barve: v aluminijsko sivi barvi (RAL 9006)

Montaža
- Način montaže, mesto montaže: montaža na cevno obešalo, na stropu
- Namestitev: posamična montaža

Mere, Masa
- Dolžina: 600mm
- Širina: 600mm
- Masa: 3,0kg

Obvezno je treba upoštevati navodila za montažo pri načrtovanju in namestitvi električne napeljave (najdete na www.siteco.com)
Tolerance v zvezi s toplotnimi, električnimi in fotometričnimi podatki v skladu z IEC 62722
Izdaja 06.06.2024 - Pridržujemo si pravico napak ali sprememb - prepričajte se, da vedno uporabljate najnovejšo verzijo -

Siteco GmbH • Podružnica City Centre Trg. Republike 3 / Floor 3 • 1000 Ljubljana – Slovenia • E-mail contact-si@siteco.si • Internet www.siteco.com

Oznaka za naročilo: 5NW13993QA | **GTIN (EAN):** 4039806449764
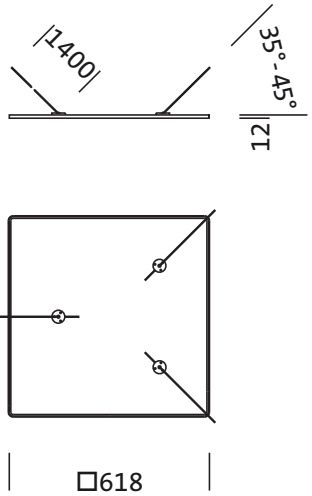
Mere: