siteco

Oznaka za naročilo: 5XA5132T1B08A1 | **GTIN (EAN):** 4058352059609

Opis izdelka:

DL® 30 LED, svetilka za kandelaber, primarno usmerjanje svetlobe 3-pasovni fasetni reflektor, material: umetna masa, ALU metalizirano, visok sijaj, primarni svetlobnotehnični pokrov: pokrov, material: PMMA, strukturirano, prozoren material, porazdelitev svetilnosti: P1.0a, izstop svetlobe: direktno sevajoče, primarna svetlobna karakteristika: asimetrično, način montaže: nastavek, LED, High Power LED, nazivni svetlobni tok: 1.400lm, svetlobni izkoristek: 107lm/W, barva svetlobe: 830, barvna temperatura: 3000K, predstikalna naprava: EVG Plus, upravljanje: fleksibilno parametriranje svetlobnega toka, časovno-odvisno upravljanje svetlobnega toka, nadzor in zagotavljanje konstantnega svetlobnega toka, digitalni komunikacijski vmesnik, redukcija moči, elektronska redukcija moči, priklop na omrežje: 230..240V, AC, 50/60Hz, začetek obratovalne dobe: 13W, konec obratovalne dobe: 14W, redukcija: 7W, ohišje svetilke, material: aluminij tlačno ulito, prašno premazano, v Siteco® kovinsko sivi barvi (DB 702S), dolžina: 600mm, širina: 510mm, višina: 290mm, za nastavek: d x l = 76 x 100mm (direktni natik) | z reduktorjem (dodatna oprema) 60 x 100mm, zaščitna stopnja (celota): IP66, zaščitni razred (celota): zaščitni razred II (RII - zaščitno izoliranje), certifikacijski znak: CE, ENEC, VDE, odpornost na udarce: IK08, dopustna delovna temperatura okolice: -25..+45°C, osvetljevanje cest in trgov skladno s standardi, enota pakiranja: 1 kos

IP 66 IK 08

Sijalke:	LED
Masa (kg):	7,7
GTIN (EAN):	4058352059609

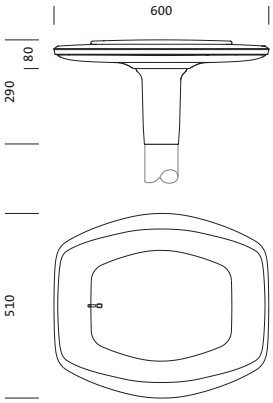

A_W = 0,06 m²

Obvezno je treba upoštevati navodila za montažo pri načrtovanju in namestitvi električne napeljave (najdete na www.siteco.com)
Tolerance v zvezi s toplotnimi, električnimi in fotometričnimi podatki v skladu z IEC 62722
Izdaja 17.02.2024 - Pridržujemo si pravico napak ali sprememb - prepričajte se, da vedno uporabljate najnovejšo verzijo -

Siteco Österreich GmbH • Leonard-Bernstein-Straße 10 • 1220 Wien, Avstrija • Tel. +43 (0) 1 250 24-0 • Fax +43 (0) 1 250 24-255 • E-mail info@siteco.at • Internet www.siteco.com

siteco

Oznaka za naročilo: 5XA5132T1B08A1 | **GTIN (EAN):** 4058352059609

Podroben tehnični opis:

Osnovni podatki
- Vrsta izdelka: svetilka za kandelaber
- Ime izdelka: DL® 30 LED
- Oznaka za naročilo: 5XA5132T1B08A1

Svetlobna tehnika | Sijalke | Predstikalna naprava

Komponenta 1

Svetlobna tehnika:
- Usmerjanje svetlobe: 3-pasovni fasetni reflektor material: umetna masa, ALU metalizirano, visok sijaj
- Pokrov: pokrov, prozoren material, strukturirano
- Porazdelitev svetilnosti: P1.0a
- Kot sevanja: široka porazdelitev
- Simetrija: asimetrična porazdelitev
- Izstop svetlobe: direktna porazdelitev

Sijalke:
- Sijalke: v kompletu: High Power LED, LED
- Nazivni svetlobni tok: 1400lm
- Svetlobni izkoristek: 107lm/W
- Barvna temperatura: 3000K
- Indeks barvnega videza: CRI > 80
- Barva svetlobe: 830
- SDCM (Standard Deviation of Colour Matching): MacAdam ≤ 5 SDCM (začetno)
- Nazivna moč ob začetku življenjska doba: 13
- Nazivna moč ob koncu življenja: 14
- Nazivna moč pri 50% svetlobnem toku: 7

Obratovalna naprava:
- Predstikalna naprava: EVG Plus
- Nadzor: Plus
- Oprema: redukcija moči, digitalni komunikacijski vmesnik, nadzor in zagotavljanje konstantnega svetlobnega toka, časovno-odvisno upravljanje svetlobnega toka, fleksibilno parametriranje svetlobnega toka
- Tip vezja: elektronska redukcija moči

Potrdila, standardi
- Zaščitna stopnja: IP66
- Zaščitni razred: zaščitni razred II (RII - zaščitno izoliranje)
- Odpornost na udarce: IK08
- Temperaturno območje (delovanje): -25..+45°C
- Dodatek: osvetljevanje cest in trgov skladno s standardi
- Certifikacijski znak, etiketiranje: CE, ENEC, VDE

Material, Barva
- ohišje svetilke: aluminij tlačno ulito, prašno premazano, v Siteco® kovinsko sivi barvi (DB 702S)
- Specifikacija barve: v Siteco® kovinsko sivi barvi (DB 702S)
- Pokrov: pokrov material: PMMA

Montaža
- Način montaže, mesto montaže: nastavek, na kandelabru

Električni priklop
- Nazivna napetost: 230..240V, 50/60Hz, AC
- Prebojna trdnost: 6kV 1,2/50µs

Mere, Masa
- Dolžina: 600mm
- Širina: 510mm
- Višina: 290mm
- Masa: 7,7kg
- Premer nastavka: za nastavek: d x l = 76 x 100mm (direktni natik) | z reduktorjem (dodatna oprema) 60 x 100mm

Svetlobna emisija
- Svetlobna emisija: 0%

Servisna življenjska doba
- Nazivna servisna življenjska doba: 100000h (L97/B10) pri AT = 25°C

Obvezno je treba upoštevati navodila za montažo pri načrtovanju in namestitvi električne napeljave (najdete na www.siteco.com)
Tolerance v zvezi s toplotnimi, električnimi in fotometričnimi podatki v skladu z IEC 62722
Izdaja 17.02.2024 - Pridržujemo si pravico napak ali sprememb - prepričajte se, da vedno uporabljate najnovejšo verzijo -

Siteco Österreich GmbH • Leonard-Bernstein-Straße 10 • 1220 Wien, Avstrija • Tel. +43 (0) 1 250 24-0 • Fax +43 (0) 1 250 24-255 • E-mail info@siteco.at • Internet www.siteco.com

siteco

Oznaka za naročilo: 5XA5132T1B08A1 | **GTIN (EAN):** 4058352059609

Mere:

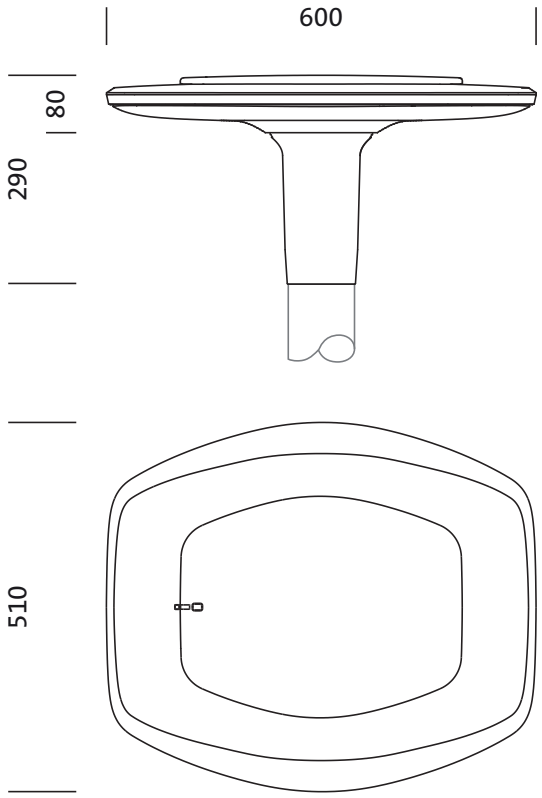

A_W = 0,06 m²

Obvezno je treba upoštevati navodila za montažo pri načrtovanju in namestitvi električne napeljave (najdete na www.siteco.com)
Tolerance v zvezi s toplotnimi, električnimi in fotometričnimi podatki v skladu z IEC 62722
Izdaja 17.02.2024 - Pridržujemo si pravico napak ali sprememb - prepričajte se, da vedno uporabljate najnovejšo verzijo -

Siteco Österreich GmbH • Leonard-Bernstein-Straße 10 • 1220 Wien, Avstrija • Tel. +43 (0) 1 250 24-0 • Fax +43 (0) 1 250 24-255 • E-mail info@siteco.at • Internet www.siteco.com

siteco

Oznaka za naročilo: 5XA5132T1B08A1 | **GTIN (EAN):** 4058352059609

Podatki za projektiranje:

5XA5132T1B08A1: 1x LED

4058352059609
5XA5132T1B08A1
LED 3000 K | CRI ≥ 80 ϕ_N 1400 lm

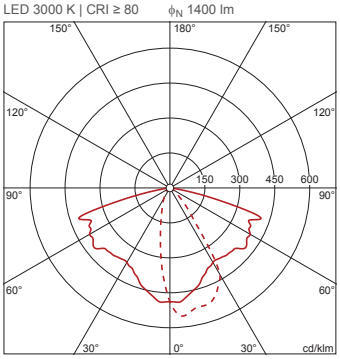

C 0/180 C 90/270

Razred omejitve bleščanja po
EN13201-2: G3

Obvezno je treba upoštevati navodila za montažo pri načrtovanju in namestitvi električne napeljave (najdete na www.siteco.com)
Tolerance v zvezi s toplotnimi, električnimi in fotometričnimi podatki v skladu z IEC 62722
Izdaja 17.02.2024 - Pridržujemo si pravico napak ali sprememb - prepričajte se, da vedno uporabljate najnovejšo verzijo -

Siteco Österreich GmbH • Leonard-Bernstein-Straße 10 • 1220 Wien, Avstrija • Tel. +43 (0) 1 250 24-0 • Fax +43 (0) 1 250 24-255 • E-mail info@siteco.at • Internet www.siteco.com