siteco

Oznaka za naročilo: 5XA86174N0J | **GTIN (EAN):** 4069025029034

Opis izdelka:

TV 20, svetilka odporna proti vandalizmu, primarno usmerjanje svetlobe zrcalni reflektor, material: aluminij, mat, primarni svetlobnotehnični pokrov: kapa, material: PC, satinirano, izstop svetlobe: direktno sevajoče, primarna svetlobna karakteristika: simetrično, način montaže: nadgradna montaža, LED, nazivni svetlobni tok: 3.960lm, svetlobni izkoristek: 107lm/W, barva svetlobe: 840, barvna temperatura: 4000K, predstikalna naprava: VKLOP/IZKLOP, priklop na omrežje: 230V, AC, 50Hz, nazivna moč: 37W, ohišje svetilke, material: aluminij, lakirano, v Siteco® kovinsko sivi barvi (DB 702S), vklj. stensko/stropni pritrdilni element, dolžina: 1.261mm, širina: 260mm, višina: 70mm, montažna višina: 2,5..4,0m, zaščitna stopnja (celota): IP65, zaščitni razred (celota): zaščitni razred I (RI - zaščitna ozemljitev), certifikacijski znak: CE, zaščitni znak: F, odpornost na udarce: 2x IK10, standard: EN 60598, enota pakiranja: 1 kos

4050737978291
5XA86174N0J
LED 4000K / CRI ≥ 80 ϕ_N 3960 lm

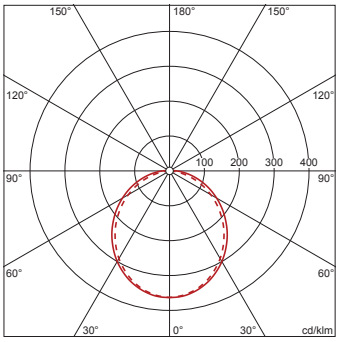

IP 65 2xIK 10

Sijalke:	LED
Masa (kg):	7,9
GTIN (EAN):	4069025029034

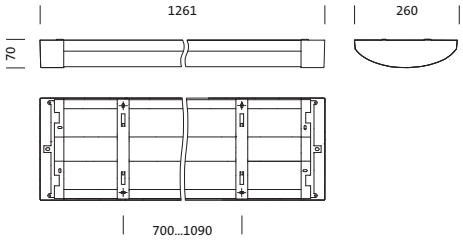

Obvezno je treba upoštevati navodila za montažo pri načrtovanju in namestitvi električne napeljave (najdete na www.siteco.com)
Tolerance v zvezi s toplotnimi, električnimi in fotometričnimi podatki v skladu z IEC 62722
Izdaja 27.09.2024 - Pridržujemo si pravico napak ali sprememb - prepričajte se, da vedno uporabljate najnovejšo verzijo -

siteco

Oznaka za naročilo: 5XA86174N0J | **GTIN (EAN):** 4069025029034

Podroben tehnični opis:

Osnovni podatki
- Vrsta izdelka: svetilka odporna proti vandalizmu
- Ime izdelka: TV 20
- Oznaka za naročilo: 5XA86174N0J

Svetlobna tehnika | Sijalke | Predstikalna naprava

Komponenta 1

Svetlobna tehnika:
- Usmerjanje svetlobe: zrcalni reflektor material: aluminij, mat
- Pokrov: kapa, satinirano
- Simetrija: simetrično
- Izstop svetlobe: direktna porazdelitev

Sijalke:
- Sijalke: v kompletu: LED
- Nazivni svetlobni tok: 3960lm
- Svetlobni izkoristek: 107lm/W
- Barvna temperatura: 4000K
- Indeks barvnega videza: CRI > 80
- Barva svetlobe: 840
- SDCM (Standard Deviation of Colour Matching): MacAdam ≤ 3 SDCM (začetno)
- Nazivna moč: 37W

Obratovalna naprava:
- Predstikalna naprava: EVG
- Nadzor: VKLOP/IZKLOP

Potrdila, standardi
- Zaščitna stopnja: IP65
- Zaščitni razred: zaščitni razred I (RI - zaščitna ozemljitev)
- Odpornost na udarce: 2x IK10
- Zaščitni znak: F
- Standard: EN 60598
- Certifikacijski znak, etiketiranje: CE

Material, Barva
- ohišje svetilke: aluminij, lakirano, v Siteco® kovinsko sivi barvi (DB 702S), vklj. stensko/stropni pritrdilni element
- Specifikacija barve: v Siteco® kovinsko sivi barvi (DB 702S)
- Pokrov: kapa material: PC

Montaža
- Način montaže, mesto montaže: nadgradna montaža, na stropu, na steni
- Namestitev: posamična razporeditev ali razporeditev v nize

Električni priklop
- Nazivna napetost: 230V, 50Hz, AC

Mere, Masa
- Dolžina: 1261mm
- Širina: 260mm
- Višina: 70mm
- Masa: 7,9kg

Servisna življenjska doba
- Nazivna servisna življenjska doba: 50000h (L80/B10) pri AT = 25°C

Obvezno je treba upoštevati navodila za montažo pri načrtovanju in namestitvi električne napeljave (najdete na www.siteco.com)
Tolerance v zvezi s toplotnimi, električnimi in fotometričnimi podatki v skladu z IEC 62722
Izdaja 27.09.2024 - Pridržujemo si pravico napak ali sprememb - prepričajte se, da vedno uporabljate najnovejšo verzijo -

Siteco GmbH • Podružnica City Centre Trg. Republike 3 / Floor 3 • 1000 Ljubljana – Slovenia • E-mail contact-si@siteco.si • Internet www.siteco.com

siteco

Oznaka za naročilo: 5XA86174N0J | **GTIN (EAN):** 4069025029034

Mere:

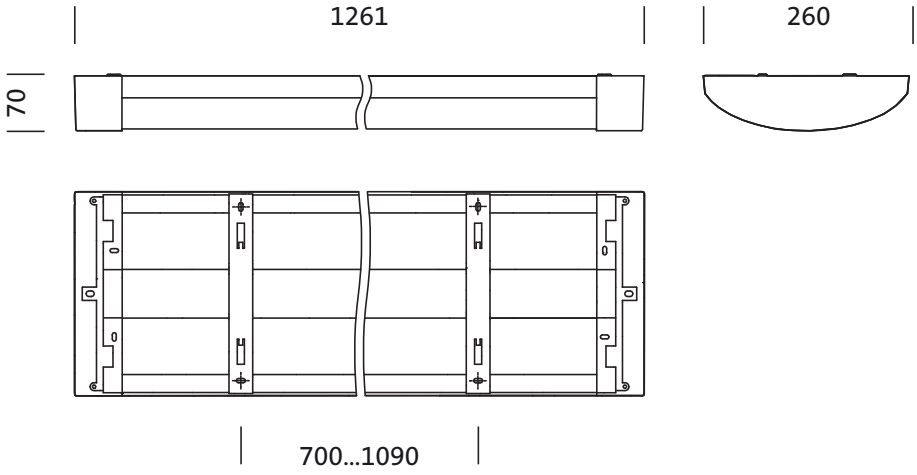

Obvezno je treba upoštevati navodila za montažo pri načrtovanju in namestitvi električne napeljave (najdete na www.siteco.com)
Tolerance v zvezi s toplotnimi, električnimi in fotometričnimi podatki v skladu z IEC 62722
Izdaja 27.09.2024 - Pridržujemo si pravico napak ali sprememb - prepričajte se, da vedno uporabljate najnovejšo verzijo -

Siteco GmbH • Podružnica City Centre Trg. Republike 3 / Floor 3 • 1000 Ljubljana – Slovenia • E-mail contact-si@siteco.si • Internet www.siteco.com

siteco

Oznaka za naročilo: 5XA86174N0J | GTIN (EAN): 4069025029034

Podatki za projektiranje:

5XA86174N0J: 1x LED 4000K / CRI ≥ 80

4050737978291
5XA86174N0J
LED 4000K / CRI ≥ 80 ϕ_N 3960 lm

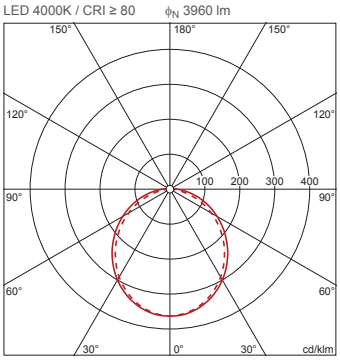

C 0/180 C 90/270

Število svetilk v prostoru
Refleksije 70/50/20

Em(lx)	100		200		500	
Lh(m)	2,5	3,0	2,5	3,0	2,5	3,0
20 m²	0,8	0,9	1,5	1,8	3,9	4,5
30 m²	1,2	1,3	2,3	2,6	5,8	6,5
40 m²	1,5	1,6	2,9	3,3	7,4	8,2
50 m²	1,8	2,0	3,5	3,9	8,9	9,8
75 m²	2,6	2,8	5,1	5,6	13	14
100 m²	3,3	3,6	6,6	7,1	17	18
500 m²	15	16	30	31	75	78

Faktor vzdrževanja 0,8 Rh = Lh

Obvezno je treba upoštevati navodila za montažo pri načrtovanju in namestitvi električne napeljave (najdete na www.siteco.com)
Tolerance v zvezi s toplotnimi, električnimi in fotometričnimi podatki v skladu z IEC 62722
Izdaja 27.09.2024 - Pridržujemo si pravico napak ali sprememb - prepričajte se, da vedno uporabljate najnovejšo verzijo -

Siteco GmbH • Podružnica City Centre Trg. Republike 3 / Floor 3 • 1000 Ljubljana – Slovenia • E-mail contact-si@siteco.si • Internet www.siteco.com