siteco

Oznaka za naročilo: 51WC10DA32A | **GTIN (EAN):** 4058352616710

Opis izdelka:

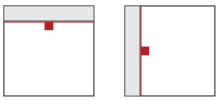

Rondel 31, stenska in stropna svetilka, primarni svetlobnotehnični pokrov: pokrov, material: PC, opalno, izstop svetlobe: direktno sevajoče, primarna svetlobna karakteristika: simetrično, način montaže: nadgradna montaža, LED, nazivni svetlobni tok: 2.450lm, svetlobni izkoristek: 129lm/W, barva svetlobe: 830, barvna temperatura: 3000K, v kompletu: priključna sponka, 5-polna, maks. 2,5mm², priklop na omrežje: 220..240V, AC, 50/60Hz, nazivna moč: 19W, ohišje svetilke, material: PC, bele barve (RAL 9016), premer: 350mm, zaščitna stopnja (celota): IP65, zaščitni razred (celota): zaščitni razred II (RII - zaščitno izoliranje), certifikacijski znak: CE, odpornost na udarce: IK10, dopustna delovna temperatura okolice: -20..+40°C, dopusta temperatura skladiščenja: -20..+60°C, enota pakiranja: 1 kos

IP 65 IK 10

Sijalke:	LED
Masa (kg):	1,9
GTIN (EAN):	4058352616710

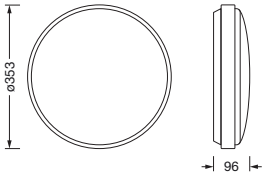

Obvezno je treba upoštevati navodila za montažo pri načrtovanju in namestitvi električne napeljave (najdete na www.siteco.com)
Tolerance v zvezi s toplotnimi, električnimi in fotometričnimi podatki v skladu z IEC 62722
Izdaja 16.02.2024 - Pridržujemo si pravico napak ali sprememb - prepričajte se, da vedno uporabljate najnovejšo verzijo -

Siteco Österreich GmbH • Leonard-Bernstein-Straße 10 • 1220 Wien, Avstrija • Tel. +43 (0) 1 250 24-0 • Fax +43 (0) 1 250 24-255 • E-mail info@siteco.at • Internet www.siteco.com

siteco

Oznaka za naročilo: 51WC10DA32A | **GTIN (EAN):** 4058352616710

Podroben tehnični opis:

Osnovni podatki
- Vrsta izdelka: stenska in stropna svetilka
- Ime izdelka: Rondel 31
- Oznaka za naročilo: 51WC10DA32A

Svetlobna tehnika | Sijalke | Predstikalna naprava

Komponenta 1

Svetlobna tehnika:
- Pokrov: pokrov, opalno
- Kot sevanja: ekstremno široka porazdelitev
- Simetrija: simetrično
- Izstop svetlobe: direktna porazdelitev
- UGR za smer pogleda z vzdolžno osjo svetilke: ≤ 25
- UGR za smer pogleda z bočno osjo svetilke: ≤ 25

Sijalke:
- Sijalke: v kompletu: LED
- Nazivni svetlobni tok: 2450lm
- Svetlobni izkoristek: 129lm/W
- Barvna temperatura: 3000K
- Indeks barvnega videza: CRI > 80
- Barva svetlobe: 830
- SDCM (Standard Deviation of Colour Matching): MacAdam ≤ 4 SDCM (začetno)
- Nazivna moč: 19W

Obratovalna naprava:
- Nadzor: DALI 2

Potrdila, standardi
- Zaščitna stopnja: IP65
- Zaščitni razred: zaščitni razred II (RII - zaščitno izoliranje)
- Odpornost na udarce: IK10
- Temperaturno območje (delovanje): -20..+40°C
- Certifikacijski znak, etiketiranje: CE

Material, Barva
- ohišje svetilke: PC, bele barve (RAL 9016)
- Specifikacija barve: bele barve (RAL 9016)
- Pokrov: pokrov material: PC

Montaža
- Način montaže, mesto montaže: nadgradna montaža, na stropu, na steni

Električni priklop
- Priklop: priključna sponka, 5-polna, maks. 2,5mm²
- Nazivna napetost: 220..240V, 50/60Hz, AC

Mere, Masa
- Premer: 350mm
- Masa: 1,9kg

Servisna življenjska doba
- Nazivna servisna življenjska doba: 50000h (L80/B50) pri AT = 25°C

Obvezno je treba upoštevati navodila za montažo pri načrtovanju in namestitvi električne napeljave (najdete na www.siteco.com)
Tolerance v zvezi s toplotnimi, električnimi in fotometričnimi podatki v skladu z IEC 62722
Izdaja 16.02.2024 - Pridržujemo si pravico napak ali sprememb - prepričajte se, da vedno uporabljate najnovejšo verzijo -

Siteco Österreich GmbH • Leonard-Bernstein-Straße 10 • 1220 Wien, Avstrija • Tel. +43 (0) 1 250 24-0 • Fax +43 (0) 1 250 24-255 • E-mail info@siteco.at • Internet www.siteco.com

Oznaka za naročilo: 51WC10DA32A | **GTIN (EAN):** 4058352616710

Mere:

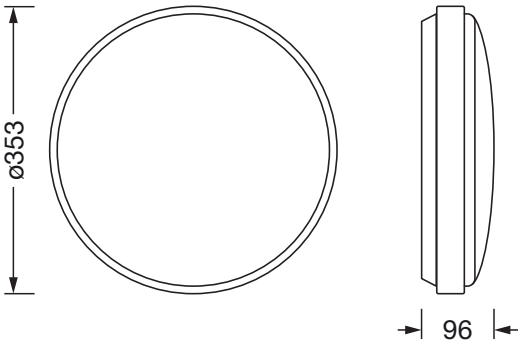

Obvezno je treba upoštevati navodila za montažo pri načrtovanju in namestitvi električne napeljave (najdete na www.siteco.com)
Tolerance v zvezi s toplotnimi, električnimi in fotometričnimi podatki v skladu z IEC 62722
Izdaja 16.02.2024 - Pridržujemo si pravico napak ali sprememb - prepričajte se, da vedno uporabljate najnovejšo verzijo -

Siteco Österreich GmbH • Leonard-Bernstein-Straße 10 • 1220 Wien, Avstrija • Tel. +43 (0) 1 250 24-0 • Fax +43 (0) 1 250 24-255 • E-mail info@siteco.at • Internet www.siteco.com