siteco

Oznaka za naročilo: 5LZ980301 | **GTIN (EAN):** 4058352398593

Opis izdelka:

SITECO Connect Wirelesskrmilnik, master, lokalni nadzor, možnost regulacije, način montaže: montaža s polaganjem, mesto montaže: v stropu, napetost: 230V, 1 x DALI, 1 x vmesnik Bluetooth®, 1 x preklopni kontakt, zaščitna stopnja (celota): IP20, zaščitni razred (celota): zaščitni razred II (RII - zaščitno izoliranje), certifikacijski znak: CE, enota pakiranja: 1 kos

IP 20

Masa (kg):	0,2
GTIN (EAN):	4058352398593

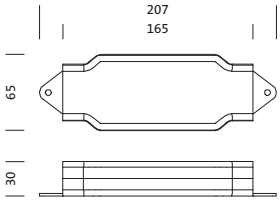

Obvezno je treba upoštevati navodila za montažo pri načrtovanju in namestitvi električne napeljave (najdete na www.siteco.com)
Tolerance v zvezi s toplotnimi, električnimi in fotometričnimi podatki v skladu z IEC 62722
Izdaja 06.06.2024 - Pridržujemo si pravico napak ali sprememb - prepričajte se, da vedno uporabljate najnovejšo verzijo -

Siteco GmbH • Podružnica City Centre Trg. Republike 3 / Floor 3 • 1000 Ljubljana – Slovenia • E-mail contact-si@siteco.si • Internet www.siteco.com

siteco

Oznaka za naročilo: 5LZ980301 | **GTIN (EAN):** 4058352398593

Podroben tehnični opis:

Osnovni podatki
- Sistemska družina: SITECO Connect 31 Wireless
- Vrsta izdelka: upravljanje razsvetljave-naprava
- Ime izdelka: SITECO Connect Wireless
- Oznaka za naročilo: 5LZ980301

Svetlobna tehnika | Sijalke | Predstikalna naprava

Komponenta 1

Obratovalna naprava:
- Nadzor: Bluetooth® mesh 4.2, možnost regulacije

Potrdila, standardi
- Zaščitna stopnja: IP20
- Zaščitni razred: zaščitni razred II (RII - zaščitno izoliranje)
- Temperaturno območje (delovanje): -20..+40°C
- Certifikacijski znak, etiketiranje: CE

Montaža
- Način montaže, mesto montaže: montaža s polaganjem, v stropu
- Dodatek: primerno le za uporabo v notranjih prostorih

Električni priklop
- Nazivna napetost: 230V

Mere, Masa
- Masa: 0,2kg

Izhodi

1x DALI
- Omejitev: nadzorujete lahko največ 2x EVG DALI ali 2x EVG DALI DT8 in 1 senzor PS3 DALI2

1x vmesnik Bluetooth®
- Posebnost: delovna frekvenca 2,4..2,483GHz, +4dBm

1x preklopni kontakt
- Posebnost: število EVG je odvisno od izvedbe EVG

Obvezno je treba upoštevati navodila za montažo pri načrtovanju in namestitvi električne napeljave (najdete na www.siteco.com)
Tolerance v zvezi s toplotnimi, električnimi in fotometričnimi podatki v skladu z IEC 62722
Izdaja 06.06.2024 - Pridržujemo si pravico napak ali sprememb - prepričajte se, da vedno uporabljate najnovejšo verzijo -

Siteco GmbH • Podružnica City Centre Trg. Republike 3 / Floor 3 • 1000 Ljubljana – Slovenia • E-mail contact-si@siteco.si • Internet www.siteco.com

Oznaka za naročilo: 5LZ980301 | **GTIN (EAN):** 4058352398593

Mere:

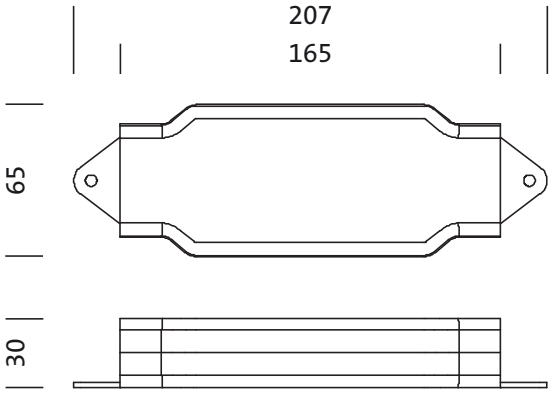

Obvezno je treba upoštevati navodila za montažo pri načrtovanju in namestitvi električne napeljave (najdete na www.siteco.com)
Tolerance v zvezi s toplotnimi, električnimi in fotometričnimi podatki v skladu z IEC 62722
Izdaja 06.06.2024 - Pridržujemo si pravico napak ali sprememb - prepričajte se, da vedno uporabljate najnovejšo verzijo -

Siteco GmbH • Podružnica City Centre Trg. Republike 3 / Floor 3 • 1000 Ljubljana – Slovenia • E-mail contact-si@siteco.si • Internet www.siteco.com