siteco

Oznaka za naročilo: 51TS12VN4CXL | **GTIN (EAN):** 4058352493557

Opis izdelka:

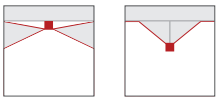

Licross® 11 Protected HO, svetlobni vložek, material: pocinkana jeklena pločevina, tračno lakirano, v beli barvi, dolžina: 1.500mm, širina: 90mm, višina: 101mm, LED nazivni svetlobni tok: 12.430lm, barva svetlobe: 840, predstikalna naprava: DALI 2, CLO, predstikalna naprava: EVG-DALI, v kompletu: konektorski vtič, 5-pol., z izbiro faze priklopa, priklop na omrežje: 220..240V, AC, 50/60Hz, začetek obratovalne dobe: 79W, konec obratovalne dobe: 89W, ožičenje brez halogena, primarni svetlobnotehnični pokrov: pokrov, material: PMMA, izstop svetlobe: direktno sevajoče, primarna svetlobna karakteristika: simetrično, zaščitna stopnja (celota): IP50, zaščitni razred (celota): zaščitni razred I (RI - zaščitna ozemljitev), certifikacijski znak: CE, ENEC, VDE, UKCA, zaščitni znak: D pri uporabi v okolju z neprevodno izpostavljenostjo prahu z ustreznimi dodatki, odpornost na udarce: IK06, dopustna okoliška temperatura za notranje prostore: -25..+30°C, izpolnjuje zahteve IFS (International Featured Standards) glede varnosti in kakovosti v prehrambeni industriji, pri stropni površinski montaži se največja dovoljena temperatura okolice zmanjša za 5°C, skladnost LABS testirana v skladu z VDMA 24364:2018-05, enota pakiranja: 1 kos

IP 50 IK 06

Sijalke:	LED
Masa (kg):	3,2
GTIN (EAN):	4058352493557

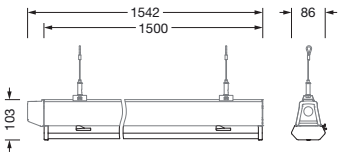

Obvezno je treba upoštevati navodila za montažo pri načrtovanju in namestitvi električne napeljave (najdete na www.siteco.com)
Tolerance v zvezi s toplotnimi, električnimi in fotometričnimi podatki v skladu z IEC 62722
Izdaja 01.03.2024 - Pridržujemo si pravico napak ali sprememb - prepričajte se, da vedno uporabljate najnovejšo verzijo -

Siteco Österreich GmbH • Leonard-Bernstein-Straße 10 • 1220 Wien, Avstrija • Tel. +43 (0) 1 250 24-0 • Fax +43 (0) 1 250 24-255 • E-mail info@siteco.at • Internet www.siteco.com

siteco

Oznaka za naročilo: 51TS12VN4CXL | **GTIN (EAN):** 4058352493557

Podroben tehnični opis:

Osnovni podatki
- Vrsta izdelka: svetlobni vložek
- Ime izdelka: Licross® 11 Protected HO
- Oznaka za naročilo: 51TS12VN4CXL

Svetlobna tehnika | Sijalke | Predstikalna naprava

Komponenta 1

Svetlobna tehnika:
- Pokrov: pokrov
- Kot sevanja: široka porazdelitev
- Simetrija: simetrično
- Izstop svetlobe: direktna porazdelitev
- UGR za smer pogleda z vzdolžno osjo svetilke: ≤ 28
- UGR za smer pogleda z bočno osjo svetilke: ≤ 28

Sijalke:
- Sijalke: v kompletu: LED
- Nazivni svetlobni tok: 12430lm
- Svetlobni izkoristek: 157lm/W
- Barvna temperatura: 4000K
- Indeks barvnega videza: CRI > 80
- Barva svetlobe: 840
- SDCM (Standard Deviation of Colour Matching): MacAdam ≤ 3 SDCM (začetno)
- Nazivna moč ob začetku življenjska doba: 79
- Nazivna moč ob koncu življenja: 89
- Dodatek: ožičenje brez halogena

Obratovalna naprava:
- Predstikalna naprava: EVG-DALI
- Nadzor: DALI 2, CLO

Potrdila, standardi
- Zaščitna stopnja: IP50
- Zaščitni razred: zaščitni razred I (RI - zaščitna ozemljitev)
- Odpornost na udarce: IK06
- Zaščitni znak: D pri uporabi v okolju z neprevodno izpostavljenostjo prahu z ustreznimi dodatki
- Temperaturno območje (delovanje): -25..+30°C
- Dodatek: izpolnjuje zahteve IFS (International Featured Standards) glede varnosti in kakovosti v prehrambeni industriji, pri stropni površinski montaži se največja dovoljena temperatura okolice zmanjša za 5°C, skladnost LABS testirana v skladu z VDMA 24364:2018-05
- Certifikacijski znak, etiketiranje: CE, ENEC, VDE, UKCA

Material, Barva
- Licross® LED vložek: pocinkana jeklena pločevina, tračno lakirano, v beli barvi
- Specifikacija barve: v beli barvi
- Pokrov: pokrov material: PMMA

Montaža
- Način montaže, mesto montaže: montaža z vtikom, v tračni nosilcu Licross®
- Namestitev: posamična razporeditev ali razporeditev v nize
- Dodatek: primerno le za uporabo v notranjih prostorih

Električni priklop
- Priklop: konektorski vtič, 5-pol., z izbiro faze priklopa
- Nazivna napetost: 220..240V, 50/60Hz, AC

Mere, Masa
- Dolžina: 1500mm
- Širina: 90mm
- Višina: 101mm
- Masa: 3,2kg

Servisna življenjska doba
- Nazivna servisna življenjska doba: 70000h (L100/B50) pri AT = 30°C

Obvezno je treba upoštevati navodila za montažo pri načrtovanju in namestitvi električne napeljave (najdete na www.siteco.com)
Tolerance v zvezi s toplotnimi, električnimi in fotometričnimi podatki v skladu z IEC 62722
Izdaja 01.03.2024 - Pridržujemo si pravico napak ali sprememb - prepričajte se, da vedno uporabljate najnovejšo verzijo -

Siteco Österreich GmbH • Leonard-Bernstein-Straße 10 • 1220 Wien, Avstrija • Tel. +43 (0) 1 250 24-0 • Fax +43 (0) 1 250 24-255 • E-mail info@siteco.at • Internet www.siteco.com

Oznaka za naročilo: 51TS12VN4CXL | **GTIN (EAN):** 4058352493557

Mere:

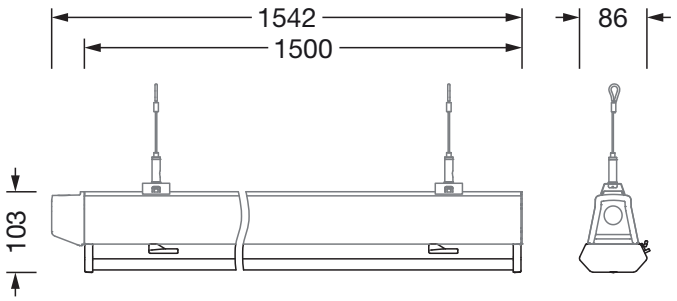

Obvezno je treba upoštevati navodila za montažo pri načrtovanju in namestitvi električne napeljave (najdete na www.siteco.com)
Tolerance v zvezi s toplotnimi, električnimi in fotometričnimi podatki v skladu z IEC 62722
Izdaja 01.03.2024 - Pridržujemo si pravico napak ali sprememb - prepričajte se, da vedno uporabljate najnovejšo verzijo -

Siteco Österreich GmbH • Leonard-Bernstein-Straße 10 • 1220 Wien, Avstrija • Tel. +43 (0) 1 250 24-0 • Fax +43 (0) 1 250 24-255 • E-mail info@siteco.at • Internet www.siteco.com