siteco

Oznaka za naročilo: 51MX13DC4AWB | **GTIN (EAN):** 4058352907429

Opis izdelka:

Silica® 21, pisarniška svetilka, primarni svetlobnotehnični pokrov: prizmatična plošča, material: PMMA, BAP65 (L≤ 3000cd/m²), izstop svetlobe: direktno sevajoče, primarna svetlobna karakteristika: simetrično, način montaže: vgradnja, LED, nazivni svetlobni tok: 8.200lm, svetlobni izkoristek: 141lm/W, barva svetlobe: 840, barvna temperatura: 4000K, predstikalna naprava: DALI 2, v kompletu: priključna sponka, 3+2-polna, maks. 2,5mm², priklop na omrežje: 220..240V, AC, 50/60Hz, nazivna moč: 58,2W, ohišje svetilke, material: aluminij, bele barve (RAL 9016), dolžina: 3.028mm, širina: 79mm, višina: 53mm, zaščitna stopnja (celota): IP20, zaščitni razred (celota): zaščitni razred I (RI - zaščitna ozemljitev), certifikacijski znak: CE, dopustna delovna temperatura okolice: 0..+35°C, standard: EN 50419, enota pakiranja: 1 kos

IP 20

Sijalke:	LED
Masa (kg):	6,0
GTIN (EAN):	4058352907429

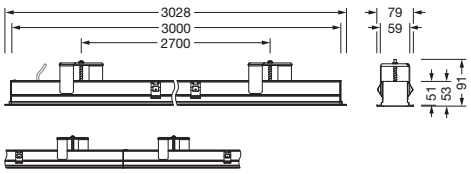

siteco

Oznaka za naročilo: 51MX13DC4AWB | **GTIN (EAN):** 4058352907429

Podroben tehnični opis:

Osnovni podatki
- Vrsta izdelka: pisarniška svetilka
- Ime izdelka: Silica® 21
- Oznaka za naročilo: 51MX13DC4AWB

Svetlobna tehnika | Sijalke | Predstikalna naprava

Komponenta 1

Svetlobna tehnika:
- Pokrov: prizmatična plošča
- Kot sevanja: ekstremno široka porazdelitev
- Simetrija: simetrično
- Izstop svetlobe: direktna porazdelitev
- UGR za smer pogleda z vzdolžno osjo svetilke: ≤ 19
- UGR za smer pogleda z bočno osjo svetilke: ≤ 19

Sijalke:
- Sijalke: v kompletu: LED
- Nazivni svetlobni tok: 8200lm
- Svetlobni izkoristek: 141lm/W
- Barvna temperatura: 4000K
- Indeks barvnega videza: CRI > 80
- Barva svetlobe: 840
- SDCM (Standard Deviation of Colour Matching): MacAdam ≤ 3 SDCM (začetno)
- Nazivna moč: 58,2W

Obratovalna naprava:
- Nadzor: DALI 2

Potrdila, standardi
- Zaščitna stopnja: IP20
- Zaščitni razred: zaščitni razred I (RI - zaščitna ozemljitev)
- Temperaturno območje (delovanje): 0..+35°C
- Standard: EN 50419
- Certifikacijski znak, etiketiranje: CE

Material, Barva
- ohišje svetilke: aluminij, bele barve (RAL 9016)
- Specifikacija barve: bele barve (RAL 9016)
- Pokrov: prizmatična plošča material: PMMA

Montaža
- Način montaže, mesto montaže: vgradnja, v stropu
- Namestitev: posamična montaža

Električni priklop
- Priklop: priključna sponka, 3+2-polna, maks. 2,5mm²
- Nazivna napetost: 220..240V, 50/60Hz, AC

Mere, Masa
- Dolžina: 3028mm
- Širina: 79mm
- Višina: 53mm
- Masa: 6,0kg

Servisna življenjska doba
- Nazivna servisna življenjska doba: 70000h (L80/B50) pri AT = 25°C, 50000h (L85/B50) pri AT = 25°C

Oznaka za naročilo: 51MX13DC4AWB | **GTIN (EAN):** 4058352907429

Mere:

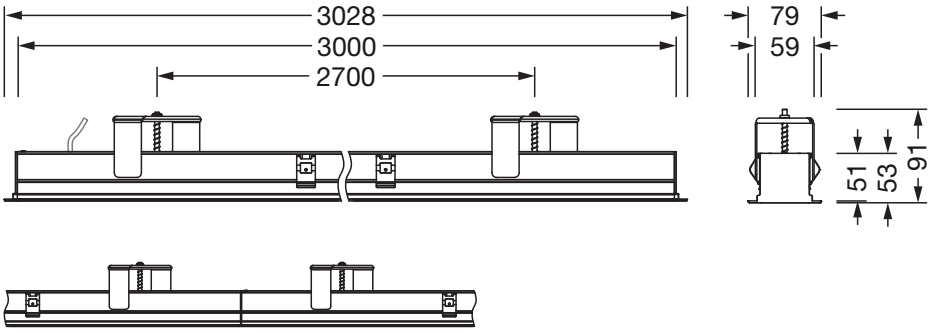

Obvezno je treba upoštevati navodila za montažo pri načrtovanju in namestitvi električne napeljave (najdete na www.siteco.com)
Tolerance v zvezi s toplotnimi, električnimi in fotometričnimi podatki v skladu z IEC 62722
Izdaja 27.09.2024 - Pridržujemo si pravico napak ali sprememb - prepričajte se, da vedno uporabljate najnovejšo verzijo -

Siteco GmbH • Podružnica City Centre Trg. Republike 3 / Floor 3 • 1000 Ljubljana – Slovenia • E-mail contact-si@siteco.si • Internet www.siteco.com