siteco

Oznaka za naročilo: 51TM16TNT45X | **GTIN (EAN):** 4058352054406

Opis izdelka:

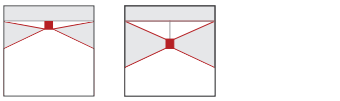

Licross® 11 Performance TW, svetlobni vložek, material: pocinkana jeklena pločevina, tračno lakirano, v beli barvi, dolžina: 1.500mm, širina: 120mm, višina: 123mm, LED nazivni svetlobni tok: 4.700lm, barva svetlobe: 8tw, predstikalna naprava: DALI DT8, v kompletu: konektorski vtič, 5-pol., z izbiro faze priklopa, priklop na omrežje: 220..240V, AC, 50/60Hz, nazivna moč: 28,9W, ožičenje brez halogena, primarno usmerjanje svetlobe leča, material: umetna masa, primarni svetlobnotehnični pokrov: pokrov, material: PMMA, izstop svetlobe: direktno/indirektno sevajoče, primarna svetlobna karakteristika: simetrično, zaščitna stopnja (celota): IP40, zaščitni razred (celota): zaščitni razred I (RI - zaščitna ozemljitev), certifikacijski znak: CE, ENEC, VDE, UKCA, zaščitni znak: D pri uporabi v okolju brez ustrezne izpostavljenosti prahu z ustreznimi dodatki, odpornost na udarce: IK06, dopustna okoliška temperatura za notranje prostore: -25..+45°C, izpolnjuje zahteve IFS (International Featured Standards) glede varnosti in kakovosti v prehrambeni industriji, pri stropni površinski montaži se največja dovoljena temperatura okolice zmanjša za 5°C, skladnost LABS testirana v skladu z VDMA 24364:2018-05, enota pakiranja: 1 kos

IP 40 IK 06

Sijalke:	LED
Masa (kg):	3,1
GTIN (EAN):	4058352054406

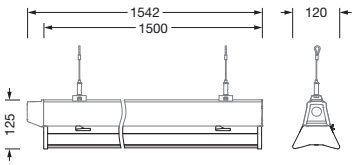

siteco

Oznaka za naročilo: 51TM16TNT45X | **GTIN (EAN):** 4058352054406

Podroben tehnični opis:

Osnovni podatki
- Vrsta izdelka: svetlobni vložek
- Ime izdelka: Licross® 11 Performance TW
- Oznaka za naročilo: 51TM16TNT45X

Svetlobna tehnika | Sijalke | Predstikalna naprava

Komponenta 1

Svetlobna tehnika:
- Usmerjanje svetlobe: leča material: umetna masa
- Pokrov: pokrov
- Kot sevanja: široka porazdelitev
- Simetrija: simetrično
- Izstop svetlobe: direktno/indirektna porazdelitev, 80:20
- UGR za smer pogleda z vzdolžno osjo svetilke: ≤ 19
- UGR za smer pogleda z bočno osjo svetilke: ≤ 22

Sijalke:
- Sijalke: v kompletu: LED
- Nazivni svetlobni tok: 4700lm
- Svetlobni izkoristek: 163lm/W
- Barvna temperatura: 2700..6500K
- Indeks barvnega videza: CRI > 80
- Barva svetlobe: 8tw
- SDCM (Standard Deviation of Colour Matching): MacAdam ≤ 3 SDCM (začetno)
- Nazivna moč: 28,9W
- Dodatek: ožičenje brez halogena

Obratovalna naprava:
- Nadzor: DALI DT8

Potrdila, standardi
- Zaščitna stopnja: IP40
- Zaščitni razred: zaščitni razred I (RI - zaščitna ozemljitev)
- Odpornost na udarce: IK06
- Zaščitni znak: D pri uporabi v okolju brez ustrezne izpostavljenosti prahu z ustreznimi dodatki
- Temperaturno območje (delovanje): -25..+45°C
- Dodatek: izpolnjuje zahteve IFS (International Featured Standards) glede varnosti in kakovosti v prehrambeni industriji, pri stropni površinski montaži se največja dovoljena temperatura okolice zmanjša za 5°C, skladnost LABS testirana v skladu z VDMA 24364:2018-05
- Certifikacijski znak, etiketiranje: CE, ENEC, VDE, UKCA

Material, Barva
- Licross® LED vložek: pocinkana jeklena pločevina, tračno lakirano, v beli barvi
- Specifikacija barve: v beli barvi
- Pokrov: pokrov material: PMMA

Montaža
- Način montaže, mesto montaže: montaža z vtikom, v tračni nosilcu Licross®
- Namestitev: posamična razporeditev ali razporeditev v nize
- Dodatek: primerno le za uporabo v notranjih prostorih

Električni priklop
- Priklop: konektorski vtič, 5-pol., z izbiro faze priklopa
- Nazivna napetost: 220..240V, 50/60Hz, AC

Mere, Masa
- Dolžina: 1500mm
- Širina: 120mm
- Višina: 123mm
- Masa: 3,1kg

Servisna življenjska doba
- Nazivna servisna življenjska doba: 100000h (L90/B50) pri AT = 25°C

Obvezno je treba upoštevati navodila za montažo pri načrtovanju in namestitvi električne napeljave (najdete na www.siteco.com)
Tolerance v zvezi s toplotnimi, električnimi in fotometričnimi podatki v skladu z IEC 62722
Izdaja 01.03.2024 - Pridržujemo si pravico napak ali sprememb - prepričajte se, da vedno uporabljate najnovejšo verzijo -

Siteco Österreich GmbH • Leonard-Bernstein-Straße 10 • 1220 Wien, Avstrija • Tel. +43 (0) 1 250 24-0 • Fax +43 (0) 1 250 24-255 • E-mail info@siteco.at • Internet www.siteco.com

Oznaka za naročilo: 51TM16TNT45X | **GTIN (EAN):** 4058352054406

Mere:

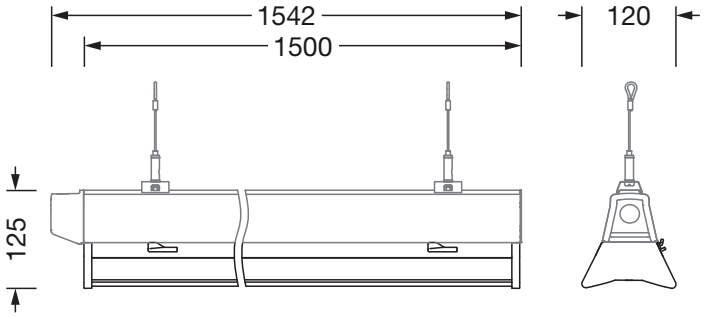

Obvezno je treba upoštevati navodila za montažo pri načrtovanju in namestitvi električne napeljave (najdete na www.siteco.com)
Tolerance v zvezi s toplotnimi, električnimi in fotometričnimi podatki v skladu z IEC 62722
Izdaja 01.03.2024 - Pridržujemo si pravico napak ali sprememb - prepričajte se, da vedno uporabljate najnovejšo verzijo -

Siteco Österreich GmbH • Leonard-Bernstein-Straße 10 • 1220 Wien, Avstrija • Tel. +43 (0) 1 250 24-0 • Fax +43 (0) 1 250 24-255 • E-mail info@siteco.at • Internet www.siteco.com